ТИПОВЫЕ КОНСТРУКЦИИ И ДЕТАЛИ ЗДАНИЙ И СООРУЖЕНИЙ

СЕРИЯ 3.820.1-29

КОНСТРУКЦИИ ШЛЮЗОВ-РЕГУЛЯТОРОВ С РАСХОДАМИ ВОДЫ ОТ 10 ДО 150 $м^3/с$

7796

кф цитп инв. № 7796

ТИПОВЫЕ КОНСТРУКЦИИ И ДЕТАЛИ ЗДАНИЙ И СООРУЖЕНИЙ

СЕРИЯ 3.820.1-29

КОНСТРУКЦИИ ШЛЮЗОВ-РЕГУЛЯТОРОВ С РАСХОДАМИ ВОДЫ ОТ 10 ДО 150 $м^3/с$

Разработан:
проектным институтом
„Укргипроводхоз"
Минводхозом СССР

Утвержден:
Минводхозом СССР
Протокол № 392 от 18 июня 1980 г.
Рабочие чертежи введены в действие
Минводхозом СССР
Приказ № 380 от 6 ноября 1980 г.

Главный инженер института — Б. А. Мусиенко
Главный инженер проекта — А. С. Пешкова
Начальник отдела сооружений — В. Д. Дупляк

© КФ ЦИТП Госстроя СССР, 1988г.

КФ ЦИТП инв. № 7796

Типовой проект 3.820.1-29

№ пп	Наименование	Обозначение листов	№ стран
1	Титульный лист		1
2	Содержание альбома	СА 1; 2	2; 3
3	Пояснительная записка	ПЗ 1÷6	4÷9
4	Технико-экономические показатели	ТЭП 1; 2	10; 1
5	Стеновой блок СБ-25. Арматурно-опалубочный чертеж	КЖ-1	12
6	Стеновой блок СБ-25. Спецификация	КЖ-2	13
7	Стеновой блок СБ-25. Выборка стали	КЖ-3	13
8	Стеновой блок СБ-30. Арматурно-опалубочный чертеж	КЖ-4	14
9	Стеновой блок СБ-30. Спецификация	КЖ-5	15
10	Стеновой блок СБ-30. Выборка стали	КЖ-6	15
11	Стеновой блок СБ-35. Арматурно-опалубочный чертеж	КЖ-7	16
12	Стеновой блок СБ-35. Спецификация	КЖ-8	17
13	Стеновой блок СБ-35. Выборка стали	КЖ-9	17
14	Стеновой блок СБ-40. Арматурно-опалубочный чертеж	КЖ-10	18
15	Стеновой блок СБ-40. Спецификация	КЖ-11	19
16	Стеновой блок СБ-40 Выборка стали	КЖ-12	19
17	Стеновой блок СБ-45. Арматурно-опалубочный чертеж	КЖ-13	20
18	Стеновой блок СБ-45. Спецификация	КЖ-14	21
19	Стеновой блок СБ-45. Выборка стали	КЖ-15	21
20	Стеновой блок СБ-50. Арматурно-опалубочный чертеж	КЖ-16	22
21	Стеновой блок СБ-50. Спецификация	КЖ-17	23
22	Стеновой блок СБ-50. Выборка стали	КЖ-18	23
23	Флютбетный блок ФБ-1. Арматурно-опалубочный чертеж	КЖ-19	24
24	Флютбетный блок ФБ-1. Спецификация	КЖ-20	25
25	Флютбетный блок ФБ-1. Выборка стали	КЖ-21	25
26	Флютбетный блок ФБ-2. Арматурно-опалубочный чертеж	КЖ-22	26
27	Флютбетный блок ФБ-2. Спецификация	КЖ-23	27
28	Флютбетный блок ФБ-2. Выборка стали	КЖ-24	27
29	Флютбетный блок ФБ-3. Арматурно-опалубочный чертеж	КЖ-25	28
30	Флютбетный блок ФБ-3. Спецификация	КЖ-26	29
31	Флютбетный блок ФБ-3. Выборка стали	КЖ-27	29
32	Блок гасителя БГ-1. Арматурно-опалубочный чертеж	КЖ-28	30
33	Блок гасителя БГ-1. Спецификация	КЖ-29	31
34	Блок гасителя БГ-1. Выборка стали	КЖ-30	31
35	Блок гасителя БГ-2. Арматурно-опалубочный чертеж	КЖ-31	32
36	Блок гасителя БГ-2. Спецификация	КЖ-32	33
37	Блок гасителя БГ-2. Выборка стали	КЖ-33	33
38	Блок гасителя БГ-3. Арматурно-опалубочный чертеж	КЖ-34	34
39	Блок гасителя БГ-3. Спецификация	КЖ-35	35
40	Блок гасителя БГ-3. Выборка стали	КЖ-36	35
41	Блок служебного моста П-6-1. Чертеж геометрических размеров.	КЖ-37	36
42	Блок служебного моста П-6-1. Арматурный чертеж	КЖ-38	37
43	Блок служебного моста П-6-1. Спецификация	КЖ-39	38
44	Блок служебного моста П-6-1. Выборка стали	КЖ-40	38
45	Блок служебного моста П-6-2. Чертеж геометрических размеров.	КЖ-41	39
46	Блок служебного моста П-6-2. Арматурный чертеж	КЖ-42	40
47	Блок служебного моста П-6-2. Спецификация	КЖ-43	41
48	Блок служебного моста П-6-2. Выборка стали	КЖ-44	41
49	Блок служебного моста П-9-1. Чертеж геометрических размеров.	КЖ-45	42
50	Блок служебного моста П-9-1. Арматурный чертеж	КЖ-46	43
51	Блок служебного моста П-9-1. Спецификация	КЖ-47	44

Инв. № подл. | Подп. и дата

7796

Изм	Лист	№ докум.	Подп.	Дата
Разраб.		Ивасенко		22.05.79
Пров.		Захлинюк		30.05.79
Рук.гр.		Нечепоренко		8.06.79
ГИП		Пешкова		11.06.79
Н.контр.		Корячевцева		20.07.79
Утв.		Дупляк		27.07.79

3.820.1-29

Конструкции шлюзов-регуляторов с расходами воды от 10 до 150 м³/с.

Содержание альбома

Лит	Лист	Листов
Р	СА-1	2

УКРГИПРОВОДХОЗ г. Киев

Типовой проект 3.820.1-29

№ п.п	Наименование	Обозначение листов	№ строк
52	Блок служебного моста П-9-1. Выборка стали	КЖ-48	44
53	Блок служебного моста П-9-2. Чертеж геометрических размеров	КЖ-49	45
54	Блок служебного моста П-9-2. Арматурный чертеж	КЖ-50	46
55	Блок служебного моста П-9-2. Спецификация	КЖ-51	47
56	Блок служебного моста П-9-2. Выборка стали	КЖ-52	47
57	Сетка арматурная С-1 /С-1а/	КЖ-53	48
58	Сетка арматурная С-2	КЖ-54	48
59	Сетка арматурная С-3	КЖ-55	49
60	Сетка арматурная С-4 /4а/	КЖ-56	49
61	Сетка арматурная С-5	КЖ-57	50
62	Сетка арматурная С-6	КЖ-58	50
63	Сетка арматурная С-7/7а/	КЖ-59	51
64	Сетка арматурная С-8	КЖ-60	51
65	Сетка арматурная С-9	КЖ-61	52
66	Сетка арматурная С-10 /10а/	КЖ-62	52
67	Сетка арматурная С-11	КЖ-63	53
68	Сетка арматурная С-12	КЖ-64	53
69	Сетка арматурная С-13 /13а/	КЖ-65	54
70	Сетка арматурная С-14	КЖ-66	54
71	Сетка арматурная С-15	КЖ-67	55
72	Сетка арматурная С-16 /16а/	КЖ-68	55
73	Сетка арматурная С-17	КЖ-69	56
74	Сетка арматурная С-18	КЖ-70	56
75	Сетка арматурная С-19	КЖ-71	57
76	Сетка арматурная С-20	КЖ-72	57
77	Сетка арматурная С-21	КЖ-73	58
78	Сетка арматурная С-22	КЖ-74	58
79	Сетка арматурная С-23	КЖ-75	59
80	Сетка арматурная С-24	КЖ-76	59

№ п.п	Наименование	Обозначение листов	№ строк
81	Сетка арматурная СП-1	КЖ-77	60
82	Сетка арматурная СП-1а; СП-1б	КЖ-78	60
83	Сетка арматурная СП-2	КЖ-79	61
84	Сетка арматурная СП-2-а	КЖ-80	61
85	Сетка арматурная СП-3	КЖ-81	62
86	Сетка арматурная СП-4	КЖ-82	62
87	Сетка арматурная СП-6	КЖ-83	63
88	Сетка арматурная СП-6а	КЖ-84	63
89	Сетка арматурная СР-1	КЖ-85	64
90	Сетка арматурная СР-2	КЖ-86	64
91	Сетка арматурная СР-3	КЖ-87	65
92	Сетка арматурная СР-4	КЖ-88	65
93	Сетка арматурная СР-5	КЖ-89	66
94	Сетка арматурная СР-6	КЖ-90	66
95	Каркас плоский КР-1	КЖ-91	67
96	Каркас плоский КР-2	КЖ-92	67
97	Каркасы плоские КР3 и КР4	КЖ-93	68
98	Каркасы плоские КР5 и КР6	КЖ-94	68
99	Каркас плоский КР-7	КЖ-95	69
100	Каркас плоский КР-8	КЖ-96	69
101	Изделия закладные МН-1 и МН-2	КЖ-97	70
102	Изделие закладное МН-3	КЖ-98	70
103	Петли УП1-12 и П1-1-П1-4	КЖ-99	71
104	Петли УП2-6; УП2-8; УП2-9; П2-1; П2-2	КЖ-100	71

Инв. № подл. | Подп. и дата

3
7796

Типовой проект 3.820.1-29

Пояснительная записка
Общая часть

Типовой проект "Конструкции шлюзов-регуляторов с расходами воды от 10 до 150 м³/с" разработан институтом "Укргипроводхоз" на стадии рабочих чертежей по техническому заданию на проектирование, выданному В/О "Союзводпроект" согласно плану типового проектирования на 1978 год, утвержденному постановлением Госстроя СССР 16.12.77 №210 и на 1979 год, утвержденному постановлением Госстроя СССР 18.12.78 №235.

Разработка рабочих чертежей блоков произведена применительно к утвержденному техническому проекту "Шлюзы-регуляторы на расход воды от 10 до 50 м³/с с напором 2,0; 2,5; 3,0 м, выполненному Укргипроводхозом в 1978г. (Протокол №284 Технического совета по типовому проектированию Минводхоза СССР от 23 мая 1978 г.)

Каждому блоку присвоен шифр, состоящий из букв и цифр, которые обозначают:

СБ-25 - стеновой блок
ФБ-1 - флютбетный блок
БГ-1 - блок гасителя
П-Б-1 - плитный блок служебного моста

Цифровые индексы в шифрах СБ и П обозначают характерные размеры блоков, выраженные в дециметрах, а в блоках с шифрами ФБ и БГ - порядковый номер.

I. Назначение изделий и область их применения

Разработанные в настоящем выпуске блоки предназначены для строительства гидротехнических сооружений на мелиоративных системах - шлюзов-регуляторов, перегораживающих сооружений, перепадов, лотков, подпорных стенок и др.

Типовой проект разработан в соответствии с действующими нормами и правилами.
Главный инженер проекта А. Пешкова

Область применения блоков:

- в сооружениях, строящихся во всех климатических зонах с сейсмичностью до шести баллов;

- при наличии агрессивной среды- воды или грунта по отношению к бетону блоков, последние должны изготовляться из бетонов, стойких к данному виду агрессии, или защищаться специальными покрытиями в соответствии с проектом сооружений.

2. Основные расчетные положения

В соответствии с требованиями СНИПов II-56-77; II-50-74 II-Б-74 расчет стеновых, флютбетных блоков и блоков гасителей произведен по несущей способности- на прочность (предельное состояние первой группы) и по величине раскрытия трещин (предельное состояние второй группы) с учетом коэффициента надежности К=1,1.

В расчетах рассмотрены два случая: эксплуатационный и строительный. При расчете блоков СБ, ФБ и БГ были рассмотрены следующие конструкции сооружений: открытые шлюзы-регуляторы с переездом и без переездов пролетами 5 и 8 м.

Шлюзы-регуляторы, монтируемые из стеновых и флютбетных блоков, рассчитывались как доковые конструкции на упругом основании.

Открылки шлюзов-регуляторов, выполненные из блоков СБ, рассчитаны как подпорные стенки.

7796

Изм.	Лист	№ докум.	Подп.	Дата	3.820.1-29		
					Конструкции шлюзов-регуляторов с расходами воды от 10 до 150 м³/с.		
Разраб.		Пешкова		18.05.79	Пояснительная записка	Лит	Лист	Листов
Пров.						Р	П3-1	6
Рук.гр.								
ГИП		Пешкова		18.05.79		УКРГИПРОВОДХОЗ г. Киев		
Н.контр.		Корячевцева		30.07.79				
Утв.		Дупляк		21.05.79				

Инв. № подл. | Подп. и дата

Расчетные схемы.

Шлюз-регулятор с переездом

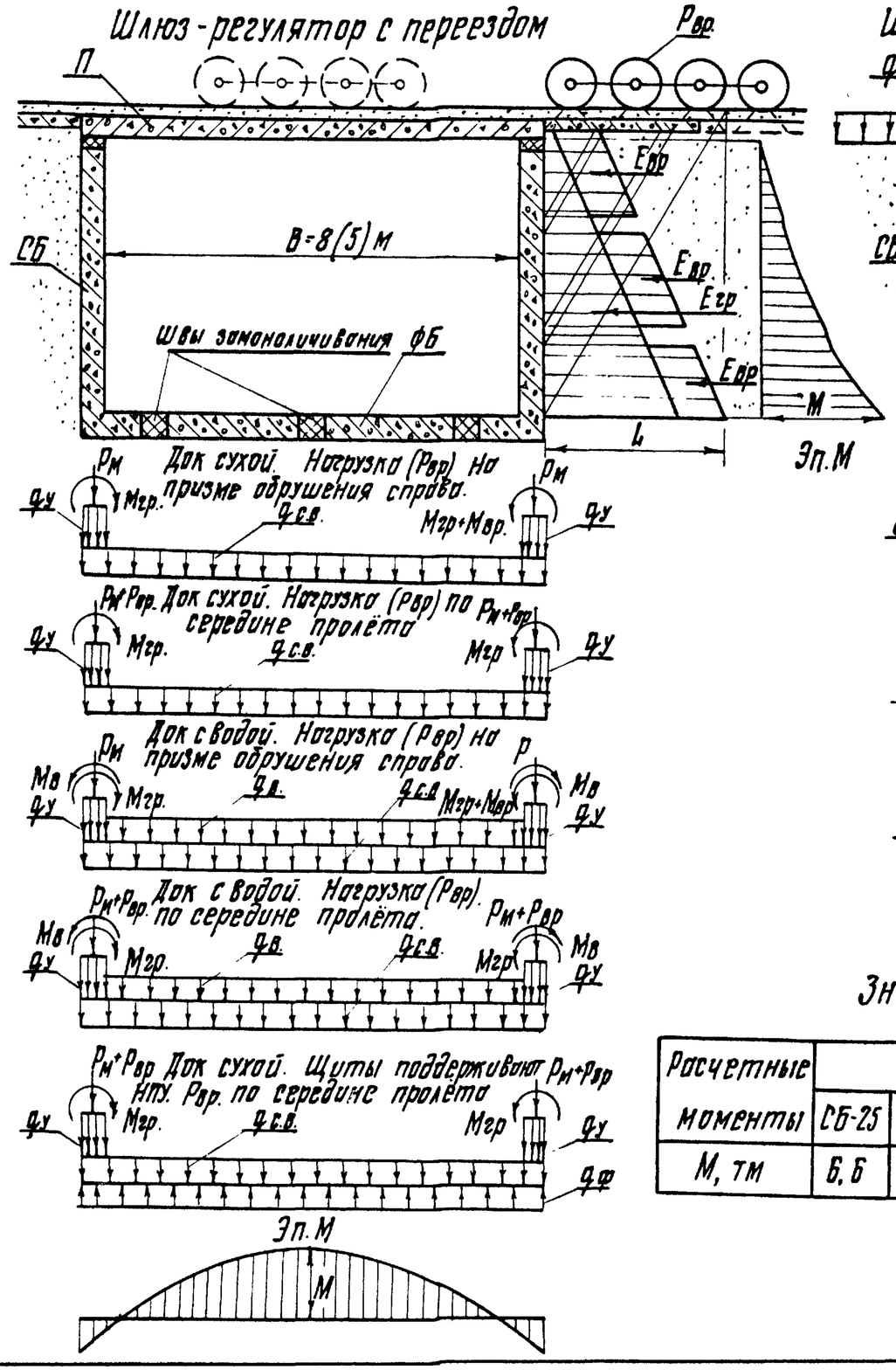

Шлюз-регулятор без переезда.

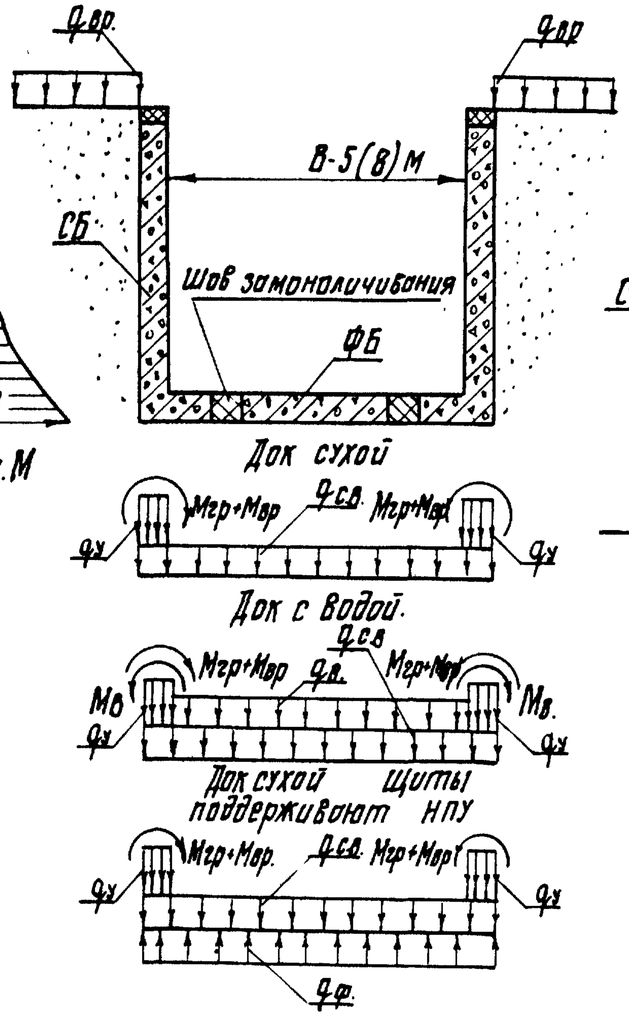

Подпорная стенка (открылок)

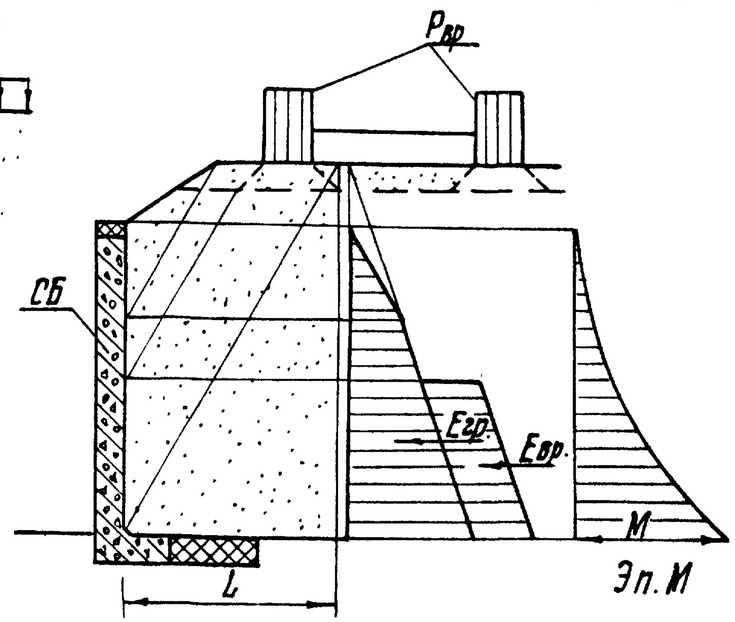

Условные обозначения

Егр- равнодействующая от грунта засыпки, т.

Евр- равнодействующая от временной нагрузки, т.

Рвр.- Временная нагрузка, т

Рм. - нагрузка от пролетного строения моста, т.

qсв. - нагрузка от собственного веса днища, т/м²

qу - нагрузка от веса устоев, т/м².

qв. - нагрузка от веса воды, т/м².

qф. - фильтрационное давление, т/м²

Мгр - момент от давления грунта засыпки, тм.

Мвр. - момент от временной нагрузки, тм.

Мв - момент от давления воды, тм.

L - длина призмы обрушения, м.

Значение расчетных моментов

Расчетные моменты	Блоки								
	СБ-25	СБ-30	СБ-35	СБ-40	СБ-45	СБ-50	ФБ-1	ФБ-2	ФБ-3
М, тм	6,6	14,2	19,7	26,2	32,6	42,3	4,7	33,4	36,3

Типовой проект 3.820.1-29

Инв. № подл. | Подп. и дата

7796

В расчетах принимались следующие исходные данные:
- марка бетона 200, Мрз. 150, В6;
- арматура класса А III ГОСТ 5.1459-72*;
- временная нагрузка на призме обрушения для сооружений с переездами - Н-30 и НК-80;
- временная нагрузка на призме обрушения для сооружений без переездов - 1 т/м²;
- объемный вес мокрого грунта $\gamma = 1.95$ т/м²;
- угол внутреннего трения мокрого грунта $\varphi = 25°$
- сцепление грунта $C=0$

Изменение геотехнических условий рассмотрено в диапазоне $\gamma = 1{,}8 \div 2{,}1$ т/м³; $\varphi = 20° \div 30°$; $C = 1{,}5$ т/м³ $\div 0$

3. Технология изготовления изделий

3.1. Для изготовления блоков предусмотрена стендовая схема производства ж.б. изделий, которая включает следующие процессы:
- приемка и подготовка материалов;
- приготовление бетонной смеси;
- изготовление арматуры;
- формование изделий;
- твердение и распалубка изделий;
- проверка качество изделий;
- отделка изделий.

3.2. Правку и резку арматуры рекомендуется производить на станках типа СМ-759 для стали диаметром 3-12 мм, на станках С-307А - для резки арматурной стали класса А-I диаметром до 32 мм и диаметром до 28 мм для стали класса А III.

3.3. Для армирования блоков служебных мостов применяется напрягаемая арматура. Натяжение арматуры необходимо производить электрическим способом.

3.4. Формование изделий - основная операция в технологическом процессе, которая включает:
- подготовку форм (формы должны быть тщательно очищены от остатков бетонной смеси и хорошо смазаны)
- установку арматуры;
- заполнение форм бетоном;
- проработку бетонной смеси (глубинными вибраторами или вибраторами общего назначения марки ИВ-70А или ИВ-21А).

3.5. Термовлажностная обработка изделий производится в камерах ямного типа, при этом бетон достигает прочности, равной 70% от марочной. Режим термовлажностной обработки изделий (на основании опыта треста "Укрводжелезобетон", подтвержденного исследованиями института УкрНИИГиМ) рекомендуется следующий:
- выдержка перед термообработкой после формовки 4-6 ч;
- подъем температуры до 60-70° С - 3-4 ч;
- изотермический прогрев бетона при температуре 60-70° С - 9-10 ч;
- охлаждение бетона - 3-4 ч;
- выдержка форм перед распалубкой 1-2 ч;
- трехкратная в сутки поливка водой в период дозревания бетона - 2-4 дня.

4. Технические требования

4.1. Изделия должны изготовляться в соответствии с настоящими техническими требованиями по рабочим чертежам типового проекта.

4.2. Блоки должны изготовляться в стальных формах, удовлетворяющих требованиям ГОСТа 18886-73*. Допускается изготовление изделий в формах из других материалов, обеспечивающих качество и точность изготовления изделий.

4.3. Предельные отклонения от проектных размеров не должны превышать значений, приведенных в таблице 1.

Таблица 1

Марка блока	Допускаемые отклонения от проектных размеров, мм			
	по высоте	по длине	по ширине	по толщине
1	2	3	4	5
СБ 25	± 20	± 13	± 10	± 8
СБ 30	—"—	—"—	—"—	—"—
СБ 35	—"—	—"—	—"—	—"—
СБ 40	—"—	—"—	—"—	—"—
СБ 45	± 25	—"—	—"—	—"—
СБ 50	—"—	—"—	—"—	—"—

Инв. № подл. | Подп. и дата

1	2	3	4	5
ФБ 1	± 25	± 20	± 13	± 6
ФБ 2	—	—"—	—"—	—"—
ФБ 3	—	—"—	—"—	—"—
БГ 1	—	—"—	—"—	—"—
БГ 2	—	—"—	—"—	—"—
БГ 3	—	—"—	—"—	—"—

4.4. Отклонения от номинальных размеров шпонки не должны превышать ± 5 мм.

4.5. Отклонения от прямолинейности реального профиля поверхности изделия в любом сечении на длине 2 м, характеризуемые величиной наибольшего расстояния от точек реального профиля до прилегающей прямой (ГОСТ 10356-63), не должно превышать ± 5 мм.

4.6 Толщина защитного слоя -30 мм

4.7. Отклонения от номинальной толщины защитного слоя бетона не должны превышать ± 5 мм.

4.8. Блоки должны изготовляться из гидротехнического бетона для зоны переменного уровня воды с прочностью на сжатие марки 200 по ГОСТу 4795-68.

4.9. Марка бетона по морозостойкости должна быть не менее Мрз-150.

4.10. Марка бетона по водонепроницаемости должна быть не менее В-6 по ГОСТу 4795-68.

4.11. Материалы, применяемые для приготовления бетона, должны отвечать требованиям действующих стандартов и технических условий на эти материалы.

4.12. Величина отпускной прочности бетона в момент отгрузки с предприятия-изготовителя устанавливается по согласованию между предприятием-изготовителем, потребителем и проектной организацией в зависимости от климатических условий района строительства, времени года, условий и сроков монтажа и должна быть не менее 70% от проектной марки в возрасте 28 суток со дня изготовления блоков.

4.13. Армирование блоков должна производиться арматурной сталью следующих видов и классов:

- рабочая арматура - горячекатаная арматурная сталь периодического профиля класса А-II по ГОСТу 5.1459-72* и класса А III по ГОСТу 5781-75:

- конструктивная арматура - горячекатаная арматурная гладкая сталь класса А-I по ГОСТу 5781-75.

4.14. Монтажные петли должны изготовляться из горячекатаной гладкой арматурной стали класса А-I марок ВСТ3 сп 2 и ВСТ3 пс 2 или из арматурной стали периодического профиля класса А -II марки 10 ГТ по ГОСТу 5781-75. Сталь марки ВСТ3 пс2 не допускается применять для изготовления монтажных петель, предназначенных для подъема и монтажа изделий при температуре минус 40° С и ниже.

4.15 Сварная арматура должна удовлетворять требованиям ГОСТа 10922-75.

4.16 Обнажение арматуры, за исключением выпусков арматуры, не допускается.

4.17. Качество поверхностей по категории А 6. Предельные размеры: раковин - диаметром 6 мм и глубиной 3 мм, местных наплывов (высота) и впадин (глубина) - 3 мм длиной 50 мм на 1 м ребра. Качество поверхностей с выпусками арматуры - А8.

4.18. На лицевых поверхностях не допускаются жировые и ржавые пятна.

4.19. В бетоне блоков, поставляемых потребителю, трещины не допускаются, за исключением усадочных и других поверхностных технологических трещин шириной до 0,1 мм.

5. Правила приемки

5.1 Блоки принимаются техническим контролем предприятия-изготовителя, который должен гарантировать их соответствие утвержденным "Техническим условиям" и рабочим чертежам настоящего типового проекта. Результаты приемочного контроля должны быть записаны в журналах ОТК или заводской лаборатории. Изделия должны иметь штамп технического контроля.

5.2. Приемка производится партиями. Размер партии устанавливается в количестве 50 шт. однотипных изделий, последовательно изготовленных по одной технологии из материалов одного и того же вида и качества в течение не более семи суток.

7796

5.3. Потребитель имеет право производить входной контроль качество блоков на строительной площадке, применяя при этом правила приемки, оговоренные в утвержденных "Технических условиях".

5.4. При выборочном приемочном контроле отобранные образцы (не менее 3 штук) подвергают поштучному осмотру и обмеру с проверкой всех требований технических условий, которые могут быть проверены на готовых блоках.

5.5. Если при проверке отобранных образцов окажется хотя бы один блок, не удовлетворяющий требованиям технических условий, следует отобрать удвоенное количество образцов от той же партии и произвести их повторную проверку.

Если при повторной проверке окажется хотя бы один блок, не удовлетворяющий требованиям технических условий хотя бы по одному показателю качества, то данная партия блоков признается не соответствующей требованиям технических условий.

5.6. Показатели физико-механических свойств бетона, арматурной стали и другие показатели, которые не могут быть проверены на готовых блоках, следует определять по журналам операционного контроля.

5.7. Партия изделий признается годной, если показатели качества блоков удовлетворяют всем требованиям настоящих технических условий.

6. Методы контроля

6.1. Размеры блоков, положение монтажных петель, толщину защитного слоя бетона для арматуры, а также качество поверхности и внешний вид следует проверять по ГОСТу 13015-75.

6.2. Измерение линейных размеров изделий производится следующими видами металлических инструментов с точностью, соответствующей их классу точности:

- линейки металлические измерительные по ГОСТу 427-75;
- штангенциркули по ГОСТу 166-73; штангенглубиномеры по ГОСТу 162-73;
- рулетки измерительные металлические 2-го класса типов РЗ-2; РЗ-5; РЗ-10; РЗ-20; РЗ-30; по ГОСТу 7502-69.

Допускается применять средства измерений, изготовляемые предприятиями для внутриведомственных нужд и проверенные метрологическими организациями Госстандарта СССР и ведомственными органами метрологической службы в соответствии с требованиями ГОСТа 8.001-71.

6.3. Замеры параметров блока производят не менее, чем в пяти точках.

6.4. Состояние поверхности блока проверяют внешним осмотром и при необходимости - обмером дефектных мест.

6.5. Методы испытаний сварных арматурных изделий и деталей должны соответствовать ГОСТу 10922-75.

6.6. Методы испытаний материалов, применяемых для приготовления бетонов, должны соответствовать требованиям действующих стандартов или технических условий на эти материалы.

6.7. Прочность бетона следует определять в соответствии с требованиями ГОСТа 4795-68.

6.8. Контроль и оценку проектной марки отпускной прочности бетона на сжатие следует производить по ГОСТу 18105-72*.

6.9. Морозостойкость бетона определяется в соответствии с ГОСТом 10060-76.

6.10. Контроль марки бетона по водонепроницаемости следует производить по ГОСТу 19426-74.

6.11. Изделия испытаниям не подлежат.

6.12. Прочность, жесткость и трещиностойкость изделий оценивается по косвенным показателям (геометрические размеры, прочность бетона, вид, класс, марка, механические свойства арматурных сталей; качество выполнения сварных соединений арматуры, диаметр, количество и расположение арматуры, толщина защитного слоя бетона).

6.13. Непосредственно в конструкциях контролируются прочность бетона и толщина защитного слоя, а также геометрические размеры. Остальные показатели контролируются в процессе входного и операционного контроля.

6.14. Прочность бетона непосредственно в конструкциях определяется по ГОСТу 8829-77.

6.15. Диаметр и расположение арматуры, а также толщина защитного слоя бетона контролируются радиографическим (в соответствии с ГОСТом 17625-72) или магнитным методами. При отсутствии необходимых приборов допускается вырубка борозд с последующей заделкой раствором.

6.16. Качество арматурных изделий необходимо контролировать до установки в опалубку.

8

7796

6.17. Количество, диаметр и взаимное расположение арматурных изделий должно контролироваться в каждой конструкции до ее бетонирования путем осмотра и занесения результатов контроля в специальные журналы.

7. Маркировка, хранение и транспортирование

7.1. На каждом изделии, поставляемом потребителю, должны быть нанесены неумываемой краской при помощи трафарета или штампов следующие маркировочные знаки:

- товарный знак (предприятия-изготовителя);
- марка изделия;
- дата изготовления изделия;
- штамп технического контроля;
- отпускная масса изделия, кг.

7.2. Допускается указывать величину номинальной отпускной массы.

7.3. Маркировочные знаки наносятся на блоках ФБ и БГ на поверхности со стороны заделки шпонки.

7.4. Изготовитель должен сопровождать каждую принятую техническим контролем партию, часть партии или группу изделий из разных партий паспортом, в котором указывают:

- наименование и адрес изготовителя;
- номер и дату выдачи паспорта;
- номер партии;
- наименование и марку изделий с указанием количества изделий каждой марки;
- марку бетона по морозостойкости и водонепроницаемости;
- обозначение технических условий.

Паспорт должен быть подписан лицом, ответственным за технический контроль предприятия-изготовителя.

7.5. Блоки должны быть рассортированы по видам, типоразмерам и маркам и храниться на специально оборудованных складах.

7.6. При хранении и транспортировании каждый блок должен опираться на деревянные подкладки и прокладки толщиной не менее 30 мм. Прокладки следует укладывать по плотному, тщательно выровненному основанию. Блоки СБ и БГ складываются в один ряд, а блоки ФБ укладываются в штабеля высотой не более 2,5 м.

7.7. При укладке изделий должна быть обеспечена сохранность их, а также возможность захвата каждого блока и его свободный подъем для погрузки или монтажа.

7.8. При погрузке на транспортные средства блоки должны быть тщательно закреплены для предохранения от опрокидывания, продольного и поперечного смещения, а также от ударов друг о друга.

7.9. Зазор между изделиями и бортами автомашин должен быть не менее 0,1 м.

7.10. Погрузка и крепление блоков при перевозке их железнодорожным транспортом должны производиться в соответствии с действующими инструкциями по перевозке грузов, утвержденными Министерством путей сообщения.

7.11. Разгрузка блоков на приобъектных складах и стройплощадках должна быть произведена с соблюдением всех правил погрузочно-разгрузочных работ.

7.12. При выполнении погрузочно-разгрузочных работ не допускается разгрузка блоков со свободным падением.

8. Указания по эксплуатации

8.1. Установка блоков должна производиться по плотному выровненному основанию.

8.2. Блоки, устанавливаемые в грунте, покрываются гидроизоляцией в соответствии с проектом сооружения.

8.3. При монтаже должны выполняться требования раздела 7.

9. Техника безопасности.

9.1. Все операции, связанные с погрузкой, разгрузкой и складированием блоков, должны производиться с соблюдением правил техники безопасности и мер, исключающих возможность их повреждения, и должны соответствовать требованиям СНиП III-А, 11-70 и "Единым требованиям безопасности и конструкции машин для строительства мелиоративных ирригационных систем и сооружений".

9.2. Все блоки должны иметь устройства для зачаливания, обозначенные нестираемым в эксплуатации знаком по ГОСТу 14.192.-77.

Типовой проект 3.820.1-29

N п.п	Наименование конструкции	Шифр	Эскиз	Габаритные размеры, см					Марка бетона	Объем бетона, м3	Масса изделия, т	Арматура, кг			Закладные детали, кг	Стоимость изделия, руб.	Примечания
				l	в	h	δ	d				AI	AII	AIII			
1	Стеновые блоки	СБ25	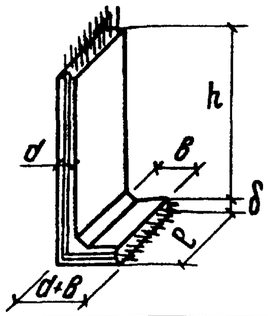	150	75	250	30	30	200	1,56	3,90	42,78	—	96,16	0,60	167,27	
2		СБ30		150	75	300	30	30	200	1,77	4,43	64,96	—	239,70	0,60	224,54	
3		СБ35		100	75	350	40	35	200	1,60	4,00	49,93	—	186,44	0,60	193,87	
4		СБ40		100	75	400	40	35	200	1,77	4,43	73,22	—	306,92	0,60	242,41	
5		СБ45		100	75	450	45	45	200	2,49	6,23	89,30	—	276,46	0,88	300,88	
6		СБ50		100	75	500	45	45	200	2,71	6,77	102,94	—	362,72	0,88	343,48	
													—				
7	Фундаментные блоки	ФБ1	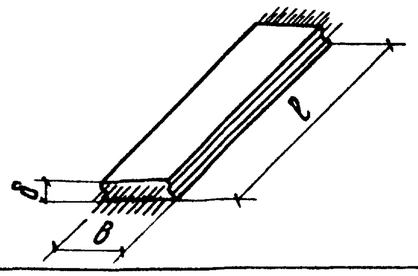	250	150	—	30	—	200	1,09	2,73	24,44	—	78,50	—	118,25	
8		ФБ2		250	100	—	40	—	200	0,96	2,40	32,58	—	182,62	—	133,70	
9		ФБ3		250	100	—	45	—	200	1,09	2,73	33,02	—	182,62	—	145,03	
10	Блок гасителя	БГ1	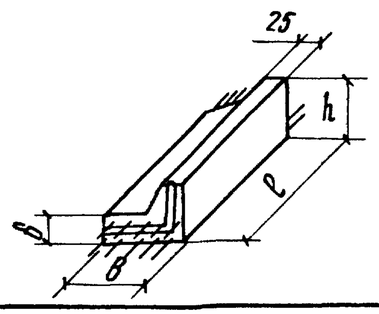	250	150	83	30	—	200	1,50	3,75	24,76	—	108,29	—	160,90	
11		БГ2		250	100	93	40	—	200	1,38	3,45	31,08	—	214,37	—	177,30	
12		БГ3		250	100	98	45	—	200	1,50	3,75	34,00	—	214,37	—	188,29	

7796

Изм	Лист	№ докум.	Подп.	Дата
Разраб.		Ивасенко		18.08.79
Пров.		Захлыннюк		20.08.79
Рук.гр.		Нечепоренко		30.08.79
ГИП		Пешкова		31.08.79
Н.контр.		Корячевцева		5.09.79
Утв.		Дупляк		5.09.79

3.820.1-29

Конструкции шлюзов-регуляторов с расходами воды от 10 до 150 м3/с

Технико-экономические показатели

Лит.	Лист	Листов
Р	ТЭП-1	2

УКРГИПРОВОДХОЗ г. Киев

Инв. № подл. | Подп. и дата

Типовой проект 3.820.1-29

N п.п.	Наименование конструкции	Шифр	Эскиз	Габаритные размеры, см					Марка бетона	Объем бетона, м3	Масса изделия, т	Арматура, кг			Закладные детали, кг	Стоимость изделия, руб.	Примечания
				l	в	h	δ	d				AI	AII	AIV			
13	Блоки служебных мостов	П-6-1	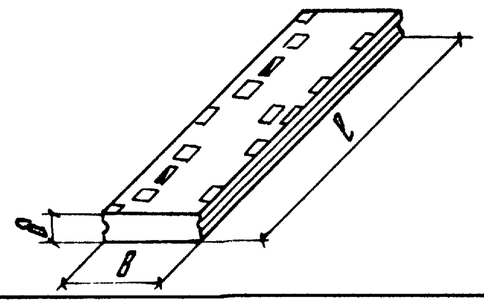	600	99		30		400	1,66	4,15	83,94	16,48	84,00	38,02	300,70	
14		П-6-2	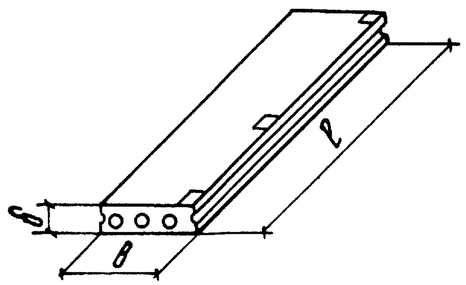	600	99		30		400	1,25	3,12	81,88	16,48	84,00	5,55	228,53	
15		П-9-1	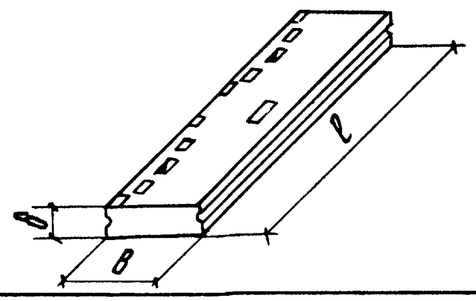	900	99		45		400	3,69	9,22	122,85	45,06	160,00	23,66	625,65	
16		П-9-2	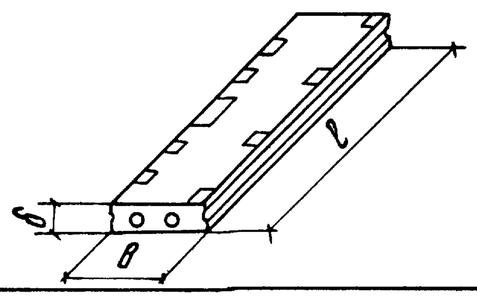	900	99		45		400	2,28	5,70	105,78	45,06	160,00	20,66	416,93	

7796

Инв. № подл. | Подп. и дата

Изм.	Лист	№ докум.	Подп.	Дата	3.820.1-29	Лист 79П-2

Типовой проект 3.820.1-29

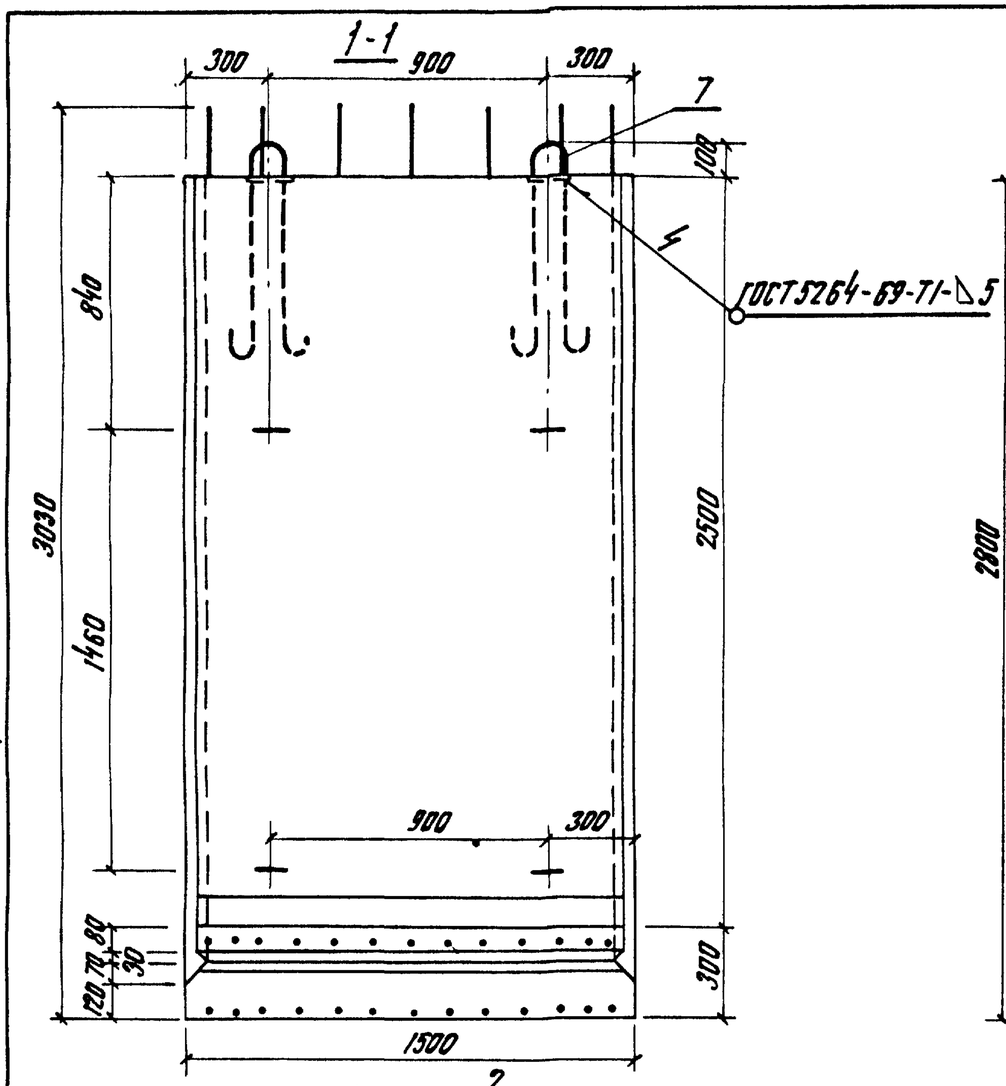

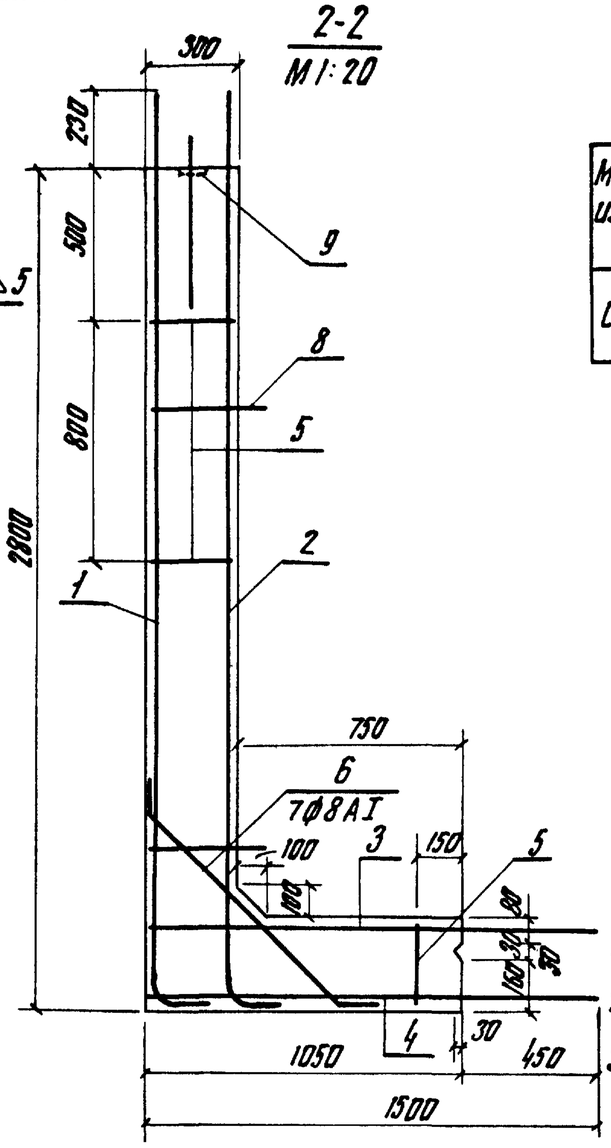

Показатели на один блок

Марка изделия	Марка бетона	Объем бетона, м³	Масса, т	Количество арматуры, кг
СБ-25	БГТ-200 Мрз-150 В-6	1,56	3,90	AI-42.78 AIII-96.16 Закл. изделия-0.6

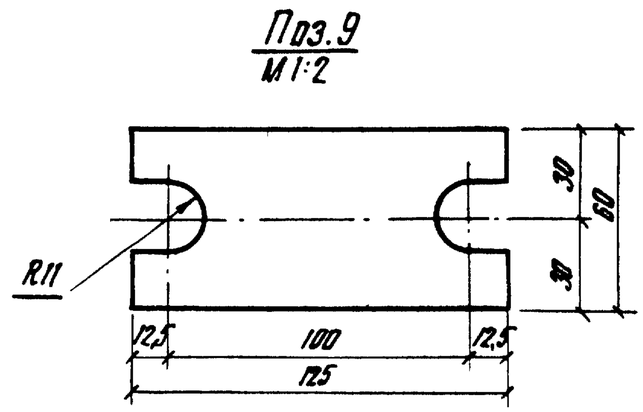

1 Размеры в мм

2 Защитный слой для рабочей арматуры 30 мм

3 Спецификацию и выборку стали см. черт. КЖ-2;3.

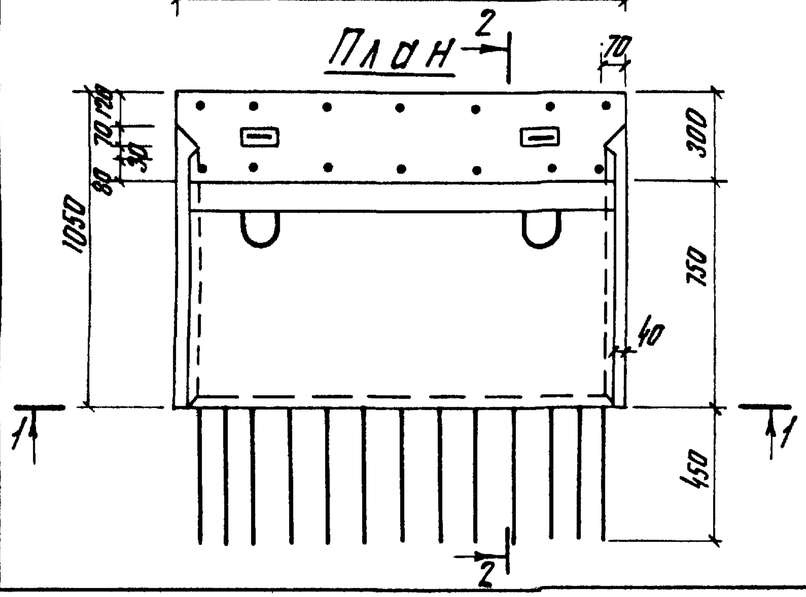

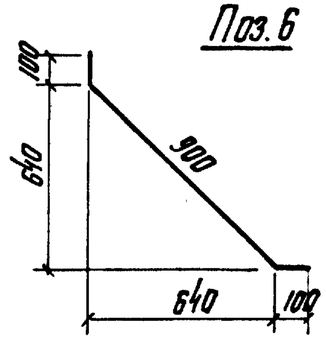

7796

Изм.	Лист	№ докум.	Подп.	Дата	3.820.1-29		
					Конструкции шлюзов-регуляторов с расходами воды от 10 до 150 м³/с		
Разраб.	Ивасенко			14.05.79	Стеновой блок СБ-25	Лит.	Лист	Листов
Пров.	Захлынюк			16.05.79		Р	КЖ-1	100
Рук.гр.	Нечепоренко			23.05.79				
ГИП	Пешкова			25.05.79	Арматурно-опалубочный чертеж.	УКРГИПРОВОДХОЗ г.Киев	
Н.контр.	Корячевцева			24.07.79			
Утв.	Дупляк			25.07.79			

Инв. № подл. | Подп. и дата

Типовой проект 3.820.1-29

Формат	Зона	Поз.	Обозначение		Наименование	Кол.	Примечание
					Документация		
12			3.820.1-29	КЖ-1	Арматурно-опалубочный чертеж		
11			—"—	КЖ-3	Выборка стали		
					Сборочные единицы		
11		1	3.820.1-29	КЖ-53	Сетка арматурная С1	1	36,92 кг
11		2	—"—	КЖ-53	Сетка арматурная С1а	1	36,92 кг
11		3	—"—	КЖ-54	Сетка арматурная С2	1	19,40 кг
11		4	—"—	КЖ-55	Сетка арматурная С3	1	19,94 кг
11		5	—"—	КЖ-91	Каркас плоский КР1	3	5,40 кг
					Детали		
12		6	3.820.1-29	КЖ-1	ф8АI ГОСТ 5781-75, ℓ=100	7	3,04 кг
11		7	—"—	КЖ-99	Петли П1-1	2	8,56 кг
11		8	—"—	КЖ-100	Петли УП2-6 ТП. Серия 1.400-9В1	4	8,76 кг
12		9	—"—	КЖ-1	Полоса $\frac{Б\text{-}2\ 3\times60\ ГОСТ\ 103\text{-}76}{ВСт3\ Кп2\ ГОСТ\ 380\text{-}71}$ * ℓ=125	2	0,60 кг
					Материалы		
					Бетон марки БГТ-200		
					Мрз-150, В6	1,56	м³

Инв.№ подл. | Подп. и дата

Изм.	Лист	№ докум.	Подп.	Дата	3.820.1-29			
Разраб.		Вашеко		17.05.79	Стеновой блок СБ-25 Спецификация	Лит.	Лист.	Листов
Пров.		Нечепоренко		23.05.79		Р	КЖ-2	
ГИП		Пешкова		25.05.79		УКРГИПРОВОДХОЗ г.Киев		
Н.контр.		Корячевцева		24.07.79				
Утв.		Дупляк		23.07.79				

Марка элемента	Арматурные изделия							Закл. изделия		Всего, кг
	Арматурная сталь * АI ГОСТ 5781-75 и АIII ГОСТ 5.1459-72							Профильная сталь ГОСТ 103-76		
	Класс АI				Класс АIII		Итого			
	Ф мм			Итого	Ф мм	Итого		8-5	Итого	
	8	16	20		12					
СБ-25	25,46	8,76	8,56	42,78	96,16	96,16	138,94	0,60	0,60	139,5

Инв.№ подл. | Подп. и дата

Изм.	Лист	№ докум.	Подп.	Дата	3.820.1-29			
Разраб.		Вашеко		17.05.79	Стеновой блок СБ-25 Выборка стали	Лит.	Лист	Листов
Пров.		Нечепоренко		23.05.79		Р	КЖ-3	
ГИП		Пешкова		25.05.79		УКРГИПРОВОДХОЗ г.Киев		
Н.контр.		Корячевцева		24.07.79				
Утв.		Дупляк		23.07.79				

7796

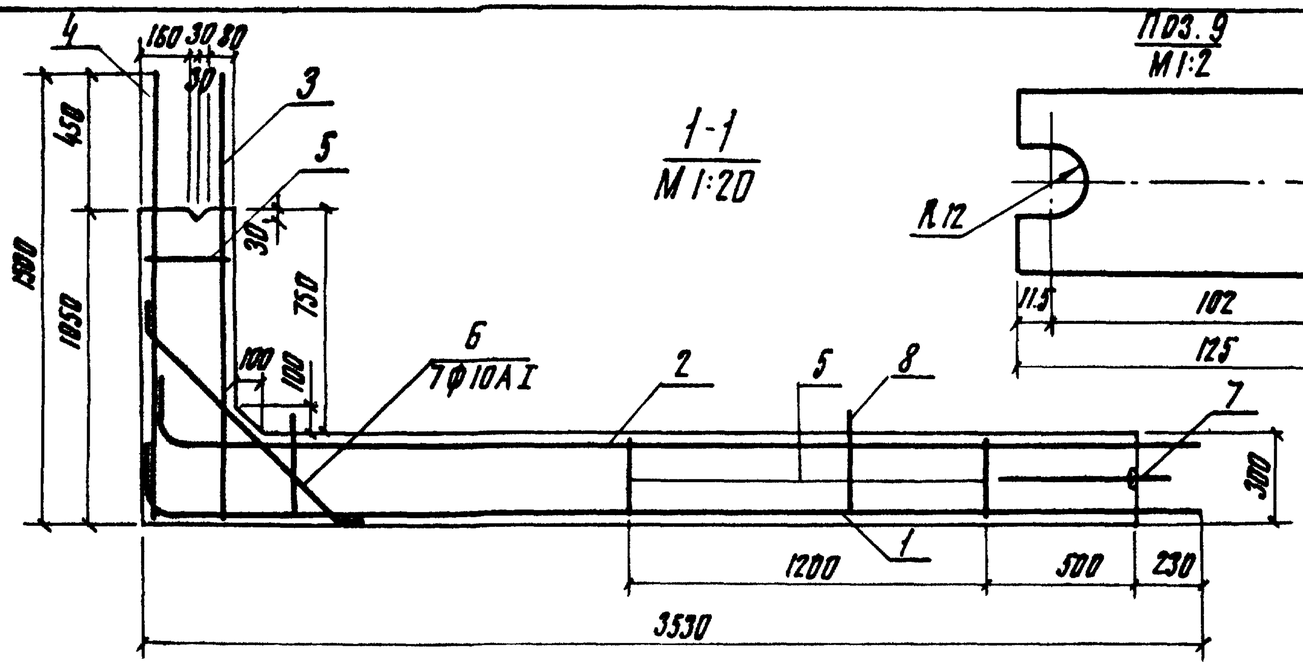

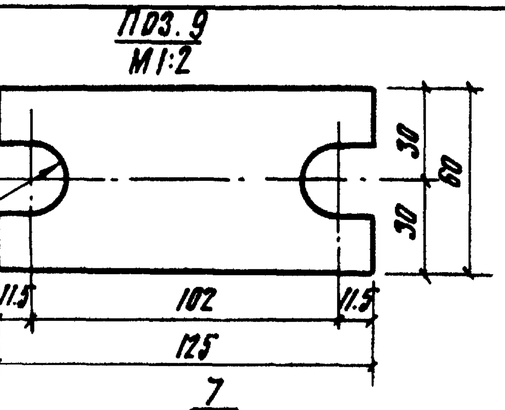

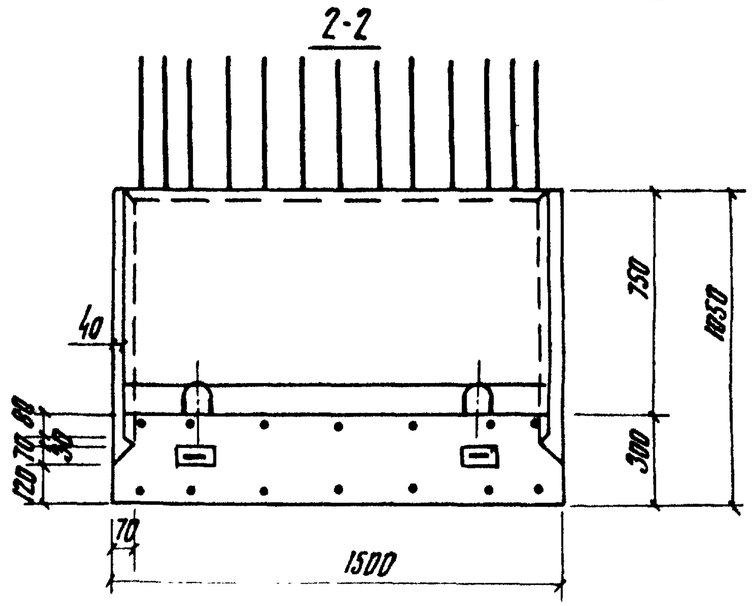

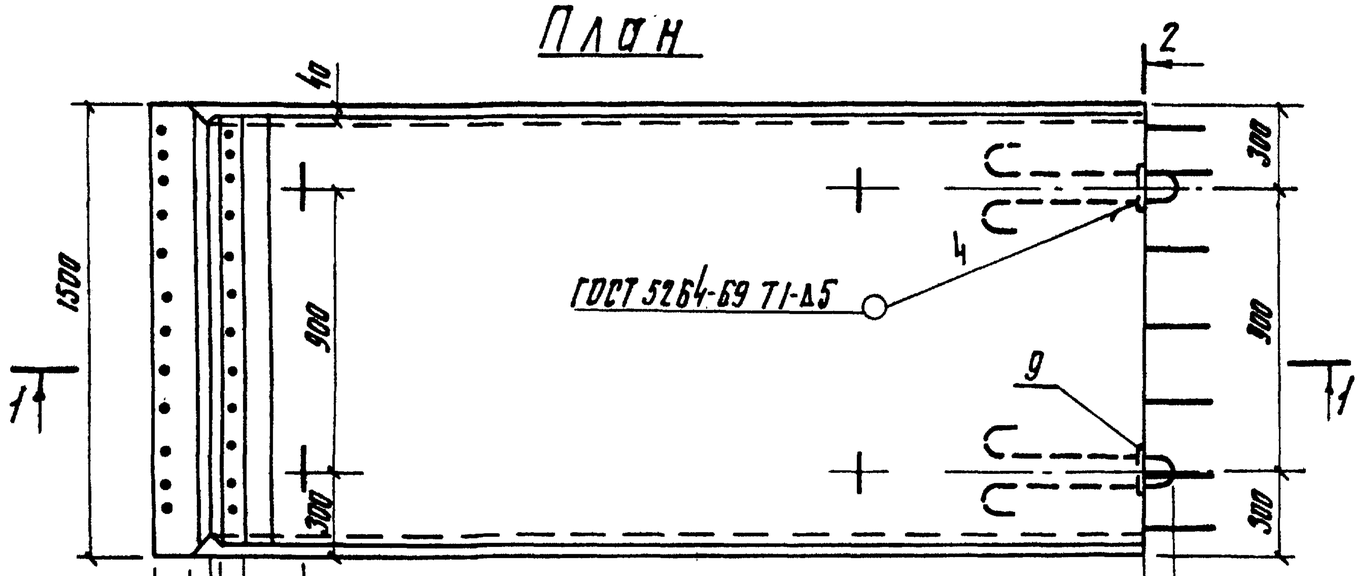

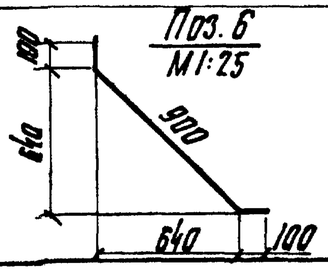

Показатели на один блок

Марка изделия	Марка бетона	Объем бетона $м^3$	Масса, т	Количество арматуры, кг
СБ-30	БГТ-200 Мрз-150 В-6	1.77	4.43	АI - 64.96 АIII-239.70 Закладн изделия-0,6

1. Размеры в мм
2. Защитный слой для рабочей арматуры 30 мм.
3. Спецификацию и выборку стали см. черт. КЖ-5; 6.

14

7796

Типовой проект 3.820.1-29

Инв. № подл. | Подп. и дата

Изм.	Лист	№ докум.	Подп.	Дата
Разраб.		Ивасенко		9.04.79
Пров.		Нечепоренко		10.04.79
Рук. гр.		Нечепоренко		10.04.79
ГИП		Пешкова		12.04.79
Н. контр.		Корочевцева		27.04.79
Утв.		Дупляк		27.04.79

3.820.1-29

Конструкции шлюзов-регуляторов с расходами воды от 10 до 150 $м^3/с$

Стеновой блок СБ-30

Лит.	Лист.	Листов
Р	КЖ-4	

Арматурно-опалубочный чертеж

УКРГИПРОВОДХОЗ г. Киев

Типовой проект 3.820.1-29

Формат	Зона	Поз.	Обозначение		Наименование	Кол.	Примечание
					Документация		
12			3,820.1-29	КЖ-4	Арматурно-опалубочный чертеж		
11			—"—	КЖ-6	Выборка стали		
					Сборочные единицы		
11		1	3,820.1-29	КЖ-56	Сетка арматурная С4	1	92,30 кг
11		2	—"—	КЖ-56	Сетка арматурная С4а	1	92,30 кг
11		3	—"—	КЖ-57	Сетка арматурная С5	1	42,13 кг
11		4	—"—	КЖ-58	Сетка арматурная С6	1	42,99 кг
11		5	—"—	КЖ-92	Каркас плоский КР2	3	8,43 кг
					Детали		
12		6	3,820.1-29	КЖ-4	ф10АI ГОСТ 5781-75, Р=1100	7	4,75 кг
11		7	—"—	КЖ-99	Петли П1-2	2	11,04 кг
11		8	—"—	КЖ-100	Петли УП2-9ТП Серия 1,400-981	4	10,72 кг
12		9	—"—	КЖ-4	Полоса $\frac{Б-2\ 3\times60\ ГОСТ\ 103-76}{ВСт3кп2\ ГОСТ\ 380-71^*}$; Р=125	2	0,60 кг
					Материалы		
					Бетон марки БГТ200		
					Мрз-150, В6	1,77	$м^3$

Подп. и дата

Инв. № подл.

Изм.	Лист	№ докум.	Подп.	Дата	3,820.1-29			
Разраб.		Вошеко		20.04.79	Стеновой блок СБ-30 Спецификация	Лит.	Лист	Листов
Пров.		Нечепоренко		16.04.79		Р	КЖ-5	
ГИП		Пешкова		23.04.79		УКРГИПРОВОДХОЗ г. Киев		
Н. контр.		Корячевцева		24.07.79				
Утв.		Дупляк		23.07.79				

Марка элемента	Арматурные изделия: Арматурная сталь АI ГОСТ 5781-75 и АIII ГОСТ 5.1459-72*: Класс АI: ф мм 10	18	22	Итого	Класс АIII: ф мм 18	Итого	Итого	Закл. изделия: Профильн. сталь ГОСТ 103-76: δ=5	Итого	Всего, кг
СБ-30	43,20	10,72	11,04	64,96	239,70	239,70	304,66	0,60	0,60	305,3

15

7796

Подп. и дата

Инв. № подл.

Изм.	Лист	№ докум.	Подп.	Дата	3,820.1-29			
Разраб.		Вошеко		20.04.79	Стеновой блок СБ-30 Выборка стали	Лит.	Лист	Листов
Пров.		Нечепоренко		16.04.79		Р.	КЖ-6	
ГИП		Пешкова		23.04.79		УКРГИПРОВОДХОЗ г. Киев		
Н. контр.		Корячевцева		24.07.79				
Утв.		Дупляк		23.07.79				

Типовой проект 3.820.1-29

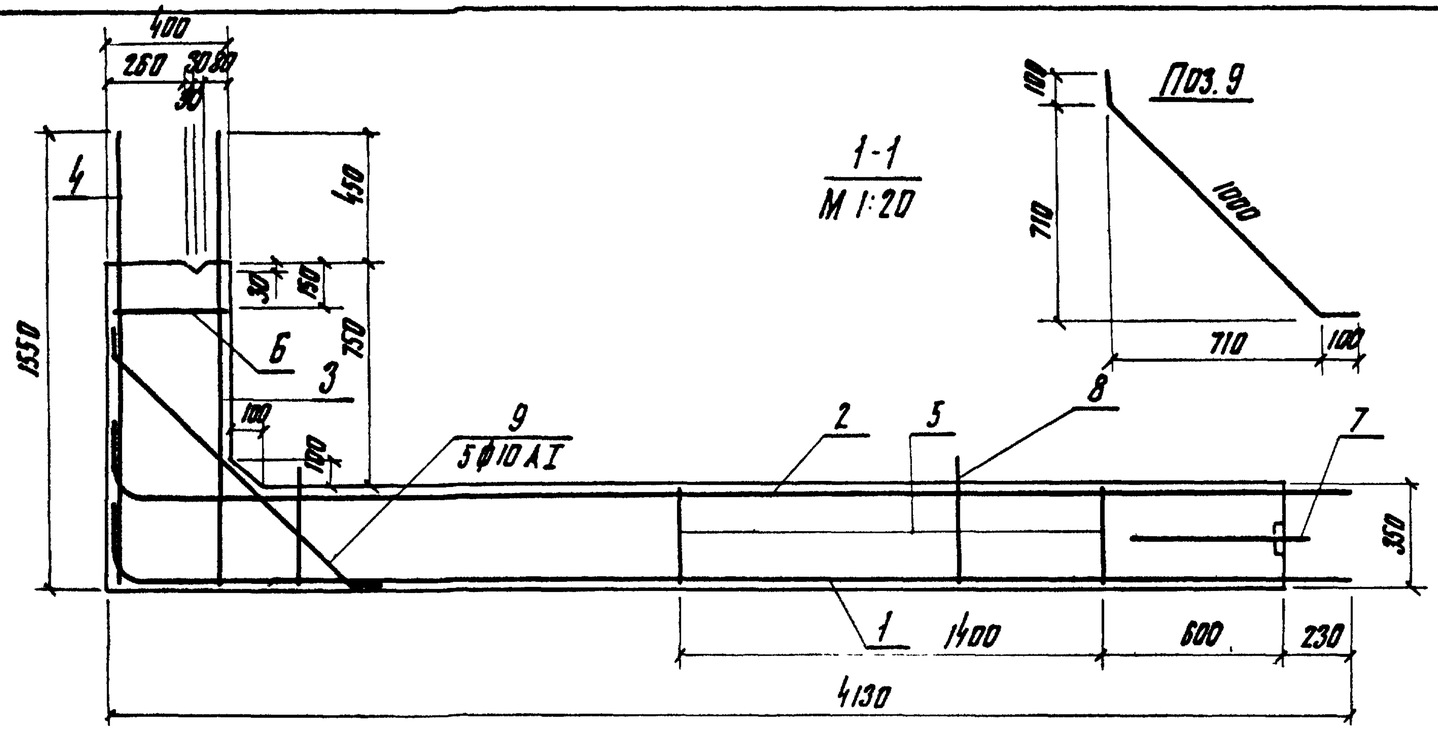

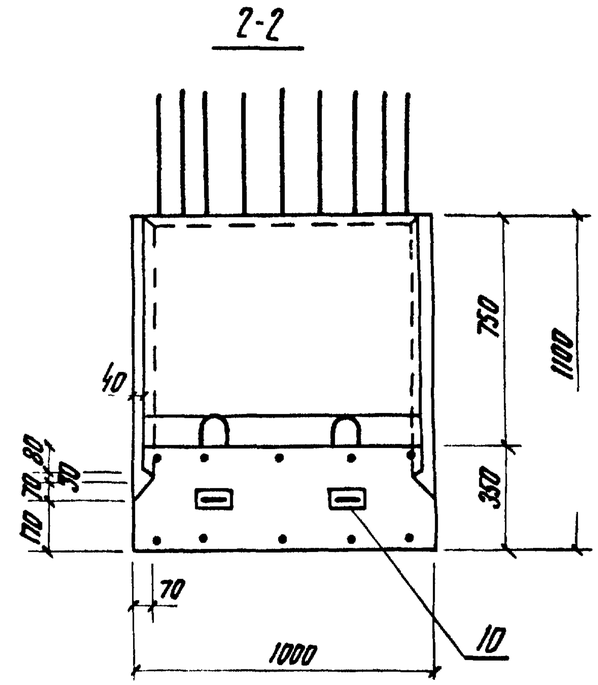

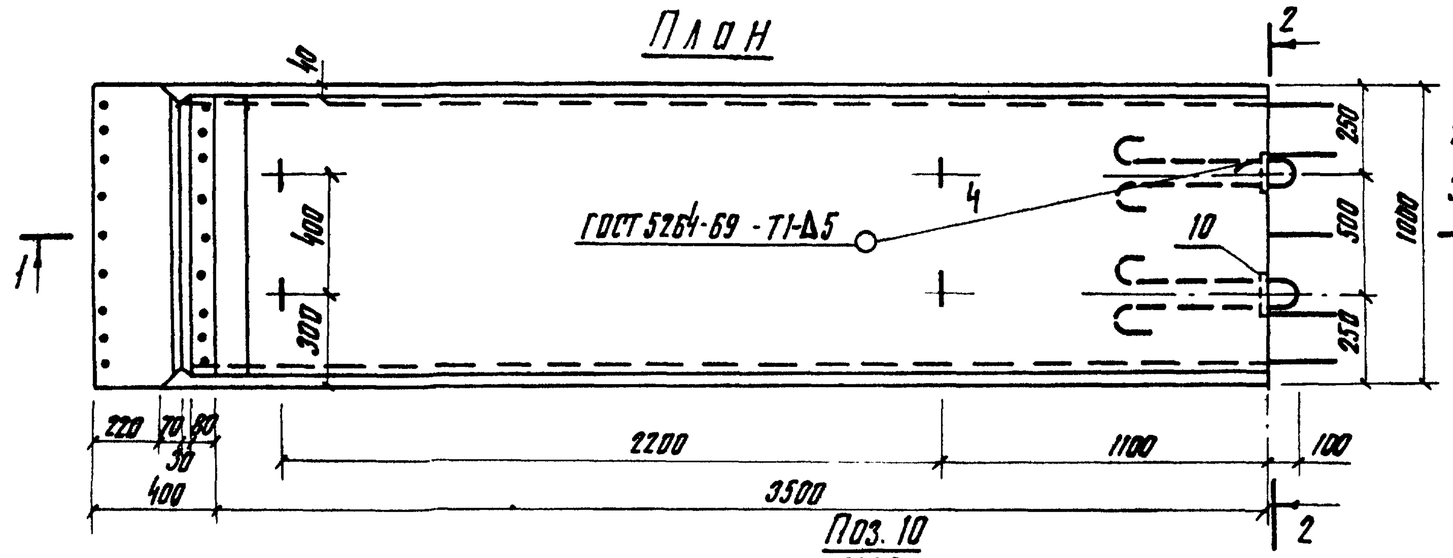

1 Размеры в мм
2 Защитный слой для рабочей арматуры 30 мм
3 Спецификацию и выборку стали см. черт. КЖ-8;9.

16

7796

Поз. 10
М 1:2

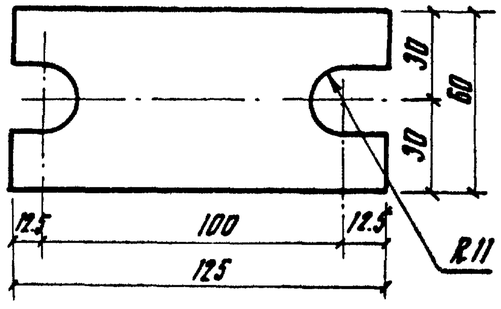

Показатели на один блок

Марка изделия	Марка бетона	Объем бетона, м3	Масса, т	Количество арматуры, кг
СБ-35	БГТ-200 Мрз-150 В-6	1.60	4.00	АI-49.93 АIII-186.44 Закл. изделия-0.6

Изм.	Лист	№ докум.	Подп.	Дата	3.820.1-29			
					Конструкции шлюзов-регуляторов с расходами воды от 10 до 150 м3/с.			
Разраб.		Ивасенко		23.04.79	Стеновой блок СБ-35	Лит.	Лист	Листов
Пров.		Нечепоренко		24.04.79		Р	КЖ-7	
Рук.гр.		Нечепоренко		24.04.79				
ГИП		Пешкова		26.04.79	Арматурно-опалубочный чертеж	УКРГИПРОВОДХОЗ г. Киев		
Н.контр.		Корячевцева		30.07.79				
Утв.		Куплик		17.07.79				

Инв. № подл. | Подп. и дата

Типовой проект 3.820.1-29

Формат	Зона	Поз.	Обозначение		Наименование	Кол.	Примечание
					Документация		
12			3.820.1-29	КЖ-7	Арматурно-опалубочный чертеж		
11			-"-	КЖ-9	Выборка стали		
					Сборочные единицы		
11		1	3.820.1-29	КЖ-59	Сетка арматурная С7	1	74,32 кг
11		2	-"-	КЖ-59	Сетка арматурная С7а	1	74,32 кг
11		3	-"-	КЖ-60	Сетка арматурная С8	1	29,89 кг
11		4	-"-	КЖ-61	Сетка арматурная С9	1	30,43 кг
11		5	-"-	КЖ-93	Каркас плоский КР3	2	4,16 кг
		6	-"-	КЖ-93	Каркас плоский КР4	1	2,23 кг
					Детали		
11		7	3.820.1-29	КЖ-99	Петли П1-1	2	8,56 кг
11		8	-"-	КЖ-100	Петли УП 2-6 ТП Серия 1.400-981	4	8,76 кг
12		9	-"-	КЖ-7	Ф10 АI ГОСТ 5781-75, ℓ=1200	5	3,70 кг
12		10	-"-	КЖ-7	Полоса $\frac{Б\text{-}2,5\times60\ ГОСТ\ 103\text{-}76}{ВСт3кл2\ ГОСТ\ 380\text{-}71^*}$ ℓ=125	2	0,60 кг
					Материалы		
					Бетон марки БГТ200		
					Мрз-150, В6	1,60	м³

Изм.	Лист	№ докум.	Подп.	Дата
Разраб.		Ивасенко		25.04.79
Пров.		Нечепоренко		26.04.79
ГИП		Пешкова		26.04.79
Н.контр.		Корячевцева		30.07.79
Утв.		Дупляк		27.07.79

3.820.1-29

Стеновой блок СБ-35 Спецификация

Лит.	Лист	Листов
Р	КЖ-8	

УКРГИПРОВОДХОЗ г. Киев

Инв. № подл. | Подп. и дата

Марка элемента	Арматурные изделия: Арматурная сталь АI ГОСТ 5781-75 и АIII ГОСТ 5.1459-72*: Класс АI, Ф мм 10	16	20	Итого	Класс АIII, Ф мм 18	Итого	Итого	Закл. издел.: Профильн. сталь ГОСТ 103-76, Ф-5	Итого	Всего, кг
СБ-35	32,61	8,76	8,56	49,93	186,44	186,44	236,37	0,60	0,60	237,0

17

7796

Изм.	Лист	№ докум.	Подп.	Дата
Разраб.		Ивасенко		25.04.79
Пров.		Нечепоренко		26.04.79
ГИП		Пешкова		26.04.79
Н.контр.		Корячевцева		30.07.79
Утв.		Дупляк		27.07.79

3.820.1-29

Стеновой блок СБ-35 Выборка стали

Лит.	Лист	Листов
Р	КЖ-9	

УКРГИПРОВОДХОЗ г. Киев

Инв. № подл. | Подп. и дата

Типовой проект 3.820.1-29

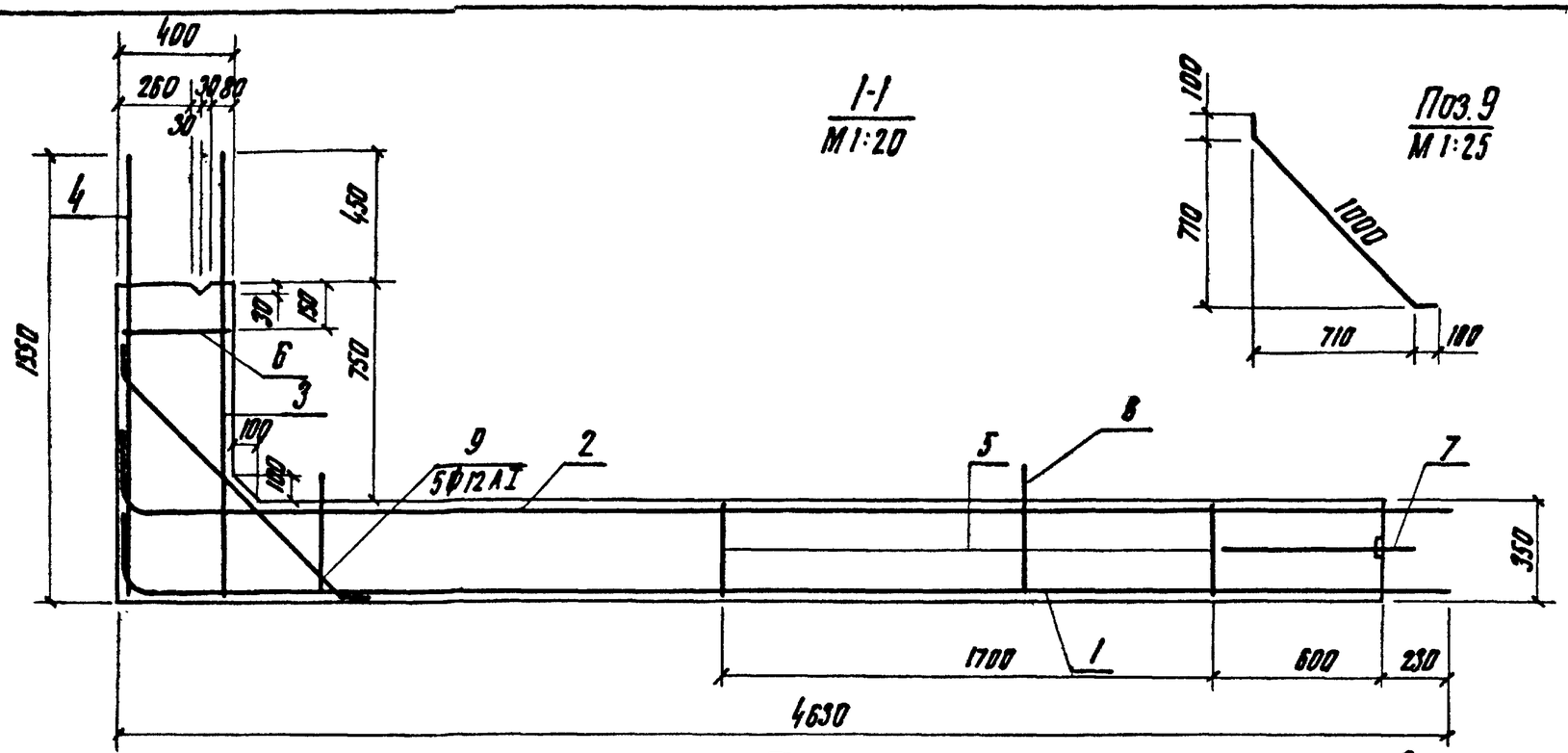

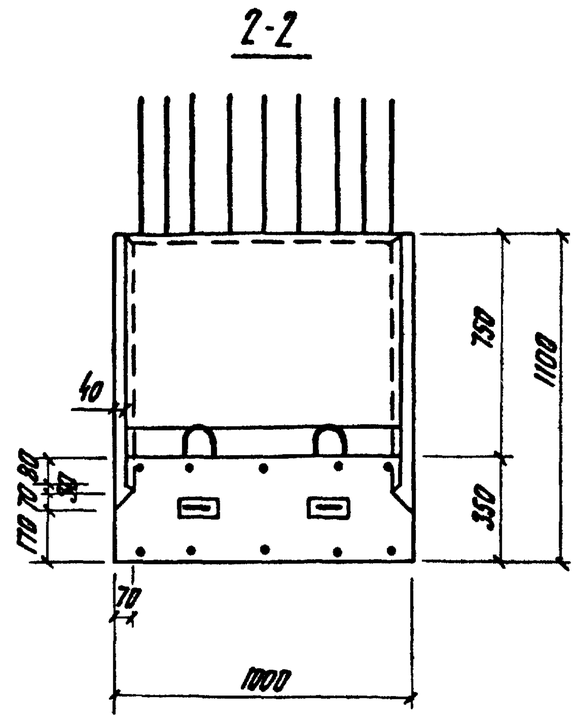

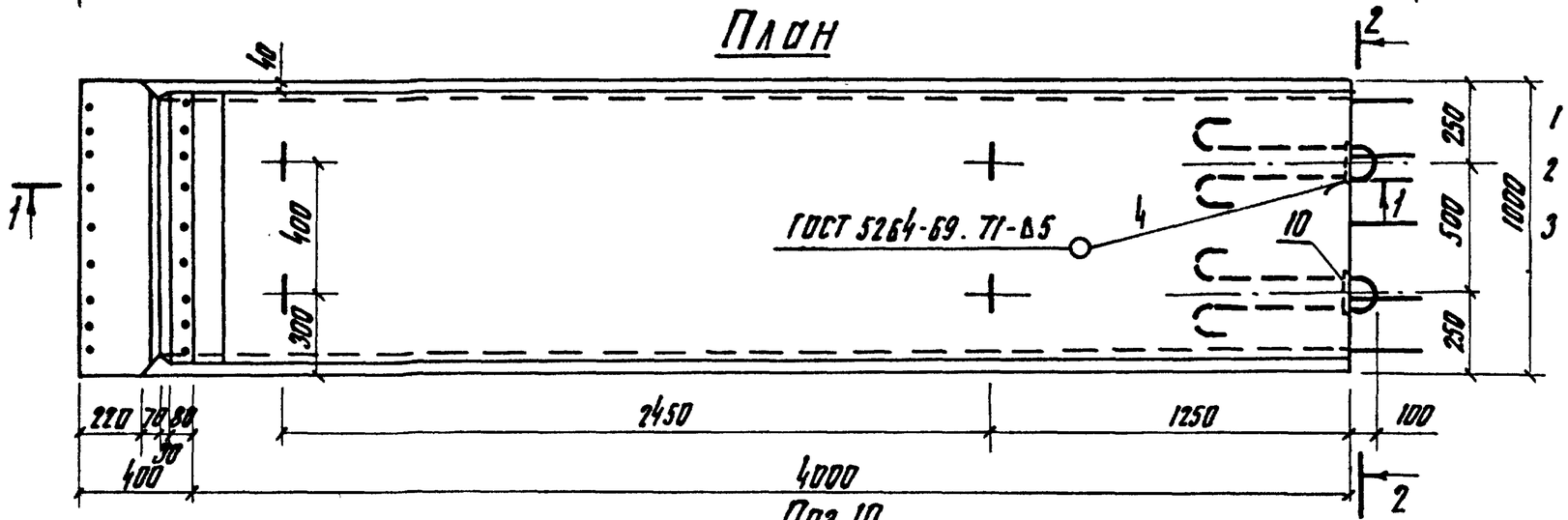

1 Размеры в мм

2 Защитный слой для рабочей арматуры 30мм

3 Спецификацию и выборку стали см. черт. КЖ-11; 12.

18

7796

Показатели на один блок

Марка изделия	Марка бетона	Объем бетона, м³	Масса, т	Количество арматуры, кг
СБ-40	БГТ-200 Мрз.-150 В-6	1.77	4.43	AI - 73.22 AIII - 306.92 Закл. изделия - 0.6

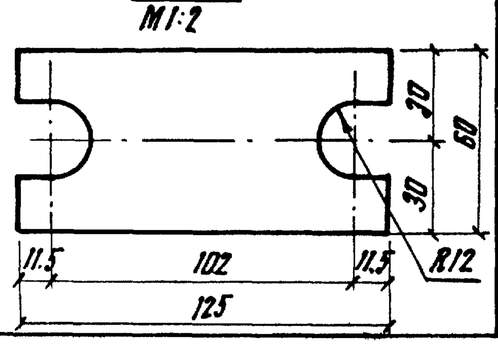

Изм.	Лист	№ докум.	Подп.	Дата
Разраб.	Ивасенко			12.04.79
Пров.	Захлынюк			13.04.79
Рук.гр.	Нечепоренко			16.04.79
ГИП	Пешкова			18.04.79
Н.контр.	Корячевцева			20.07.79
Утв.	Дупляк			27.07.79

3.820.1-29

Конструкции шлюзов-регуляторов с расходами воды от 10 до 150 м³/с

Стеновой блок СБ-40

Лит	Лист	Листов
Р	КЖ-10	

Арматурно-опалубочный чертеж

УКРГИПРОВОДХОЗ г. Киев

Инв. № подл. | Подп. и дата

Типовой проект 3.820.1-29

Формат	Зона	Поз.	Обозначение		Наименование	Кол.	Примечание
					Документация		
12			3.820.1-29	КЖ-10	Арматурно-опалубочный чертеж		
11			-"-	КЖ-12	Выборка стали		
					Сборочные единицы		
11		1	3.820.1-29	КЖ-62	Сетка арматурная С10	1	126.32 кг
11		2	-"-	КЖ-62	Сетка арматурная С10а	1	126.32 кг
11		3	-"-	КЖ-63	Сетка арматурная С11	1	44.52 кг
11		4	-"-	КЖ-64	Сетка арматурная С12	1	45.31 кг
11		5	-"-	КЖ-94	Каркас плоский КР5	2	6.00 кг
		6	-"-	КЖ-94	Каркас плоский КР6	1	3.22 кг
					Детали		
11		7	3.820.1-29	КЖ-99	Петли П1-2	2	11.04 кг
11		8	-"-	КЖ-100	Петли УП2-8ТП Серия 1.400-98	4	12.08 кг
12		9	-"-	КЖ-10	ф12АI ГОСТ 5781-75, ℓ=1200	5	5.33 кг
12		10	-"-	КЖ-10	Полоса $\frac{Б\text{-}2\ 5\times60\ ГОСТ\ 103\text{-}76}{ВСт3.кп2\ ГОСТ\ 380\text{-}71}$ ℓ=125	2	0.60 кг
					Материалы		
					Бетон марки БГТ200		
					Мрз-150, В6	1.77	$м^3$

Инв. № подл. | Подп. и дата

Изм.	Лист	№ докум.	Подп.	Дата	3.820.1-29		
Разраб.		Ивасенко		19.04.79	Стеновой блок СБ-40 Спецификация	Лит.	Лист	Листов
Пров.		Нечеторенко		18.04.79		Р	КЖ11	
ГИП		Пешкова		19.04.79		УКРГИПРОВОДХОЗ г. Киев		
Н.контр.		Корочевцево		30.07.79				
Утв.		Дупляк		27.07.79				

Марка элемента	Арматурные изделия: Арматурная сталь АI ГОСТ 5781-75 и АIII ГОСТ 5.1459-72*: Класс АI: ф мм 12	18	22	Итого	Класс АIII: ф мм 22	Итого	Итого	Зак. изделия: Профильная сталь ГОСТ 103-76: -8-5	Итого	Всего, кг
СБ-40	50.10	12.08	11.04	73.22	306.92	306.92	380.14	0.60	0.60	380.7

19

7796

Инв. № подл. | Подп. и дата

Изм.	Лист	№ докум.	Подп.	Дата	3.820.1-29		
Разраб.		Ивасенко		19.04.79	Стеновой блок СБ-40 Выборка стали	Лит.	Лист	Листов
Пров.		Нечеторенко		18.04.79		Р	КЖ-12	
ГИП		Пешкова		19.04.79		УКРГИПРОВОДХОЗ г. Киев		
Н.контр.		Корочевцево		30.07.79				
Утв.		Дупляк		27.07.79				

Типовой проект 3.820.1-29

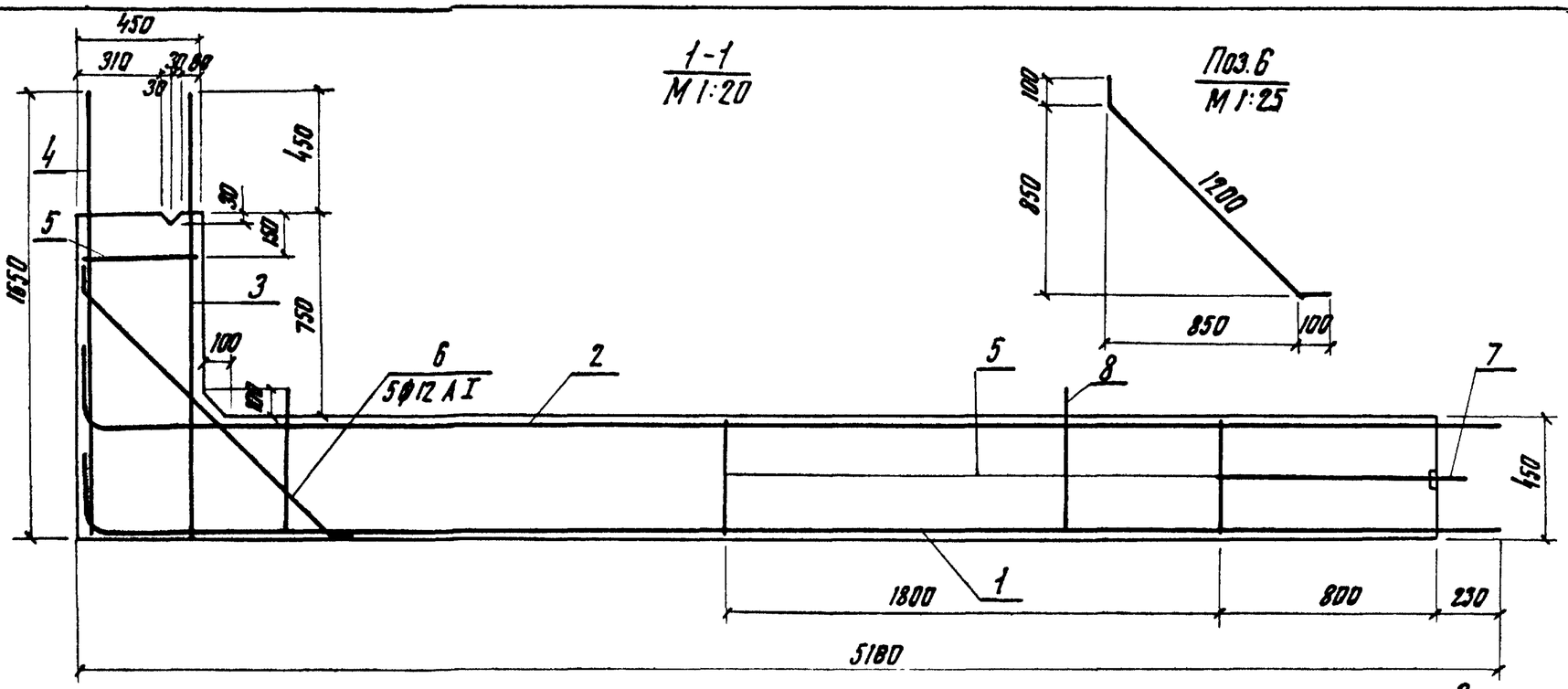

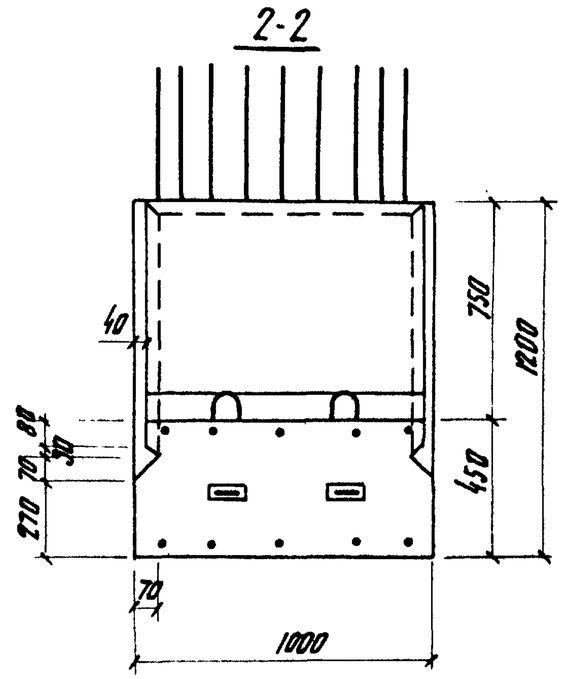

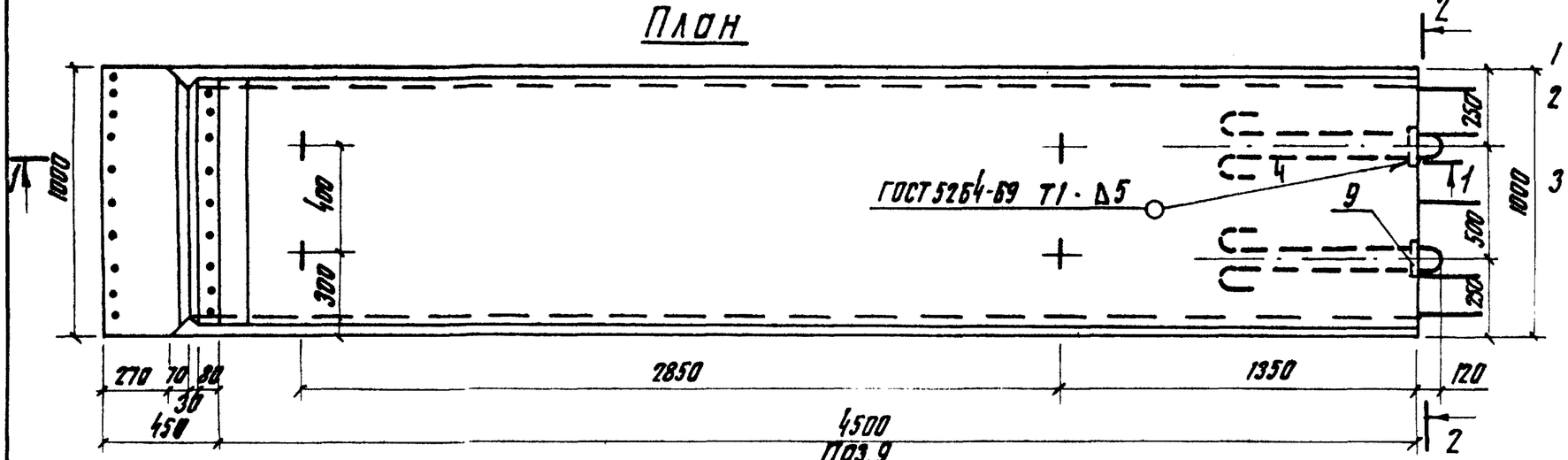

1 Размеры в мм.
2 Защитный слой для рабочей арматуры 30 мм
3 Спецификацию и выборку стали см. чертеж КЖ-14; 15.

20

7796

Показатели на один блок

Марка изделия	Марка бетона	Объем бетона, м3	Масса, т	Количество арматуры, кг
СБ-45	БГТ-200 Мрз.-150 В-6	2.49	6.23	АI - 89.30 АIII - 276.46 Закл. изделия - 0.88

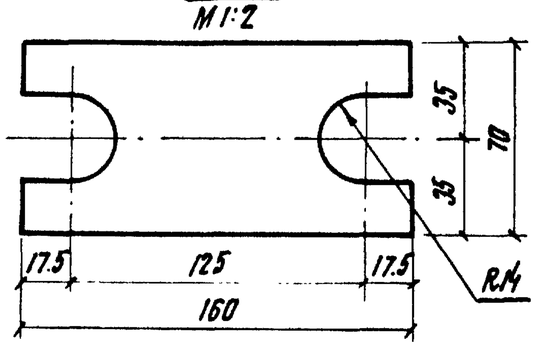

Изм.	Лист	№ докум.	Подп.	Дата
Разраб.		Нечепоренко		13.04.79
Пров.		Ивасенко		16.04.79
Рук.гр.		Нечепоренко		13.04.79
ГИП		Пешкова		17.04.79
Н.контр.		Корячевцева		31.07.79
Утв.		Дупляк		27.04.79

3.820.1-29

Конструкции шлюзов-регуляторов с расходами воды от 10 до 150 м3/с

Стеновой блок СБ-45

Лит.	Лист	Листов
Р	КЖ-13	

Арматурно-опалубочный чертеж

УКРГИПРОВОДХОЗ г. Киев

Подп. и дата

Инв. № подл.

Типовой проект 3.820.1-29

Формат	Зона	Поз.	Обозначение		Наименование	Кол	Примечание
					Документация		
12			3.820.1-29	КЖ-13	Арматурно-опалубочный чертеж		
11			—"—	КЖ-15	Выборка стали		
					Сборочные единицы		
11		1	3.820.1-29	КЖ-65	Сетка арматурная С13	1	117.64 кг
11		2	—"—	КЖ-65	Сетка арматурная С13а	1	117.64 кг
11		3	—"—	КЖ-66	Сетка арматурная С14	1	39.56 кг
11		4	—"—	КЖ-67	Сетка арматурная С15	1	41.14 кг
11		5	—"—	КЖ-95	Каркас плоский КР7	3	10.32 кг
					Детали		
12		6	3.820.1-29	КЖ-13	ф12 АI ГОСТ 5781-75, ℓ=1400	5	6.22 кг
11		7	—"—	КЖ-99	Петли П1-3	2	16.36 кг
11		8	—"—	КЖ-100	Петли П2-1	4	16.88 кг
12		9	—"—	КЖ-13	Полоса $\frac{Б-2\ 5\times70\ ГОСТ\ 103-76\ ℓ=150}{ВСТ3кп2\ ГОСТ\ 380-71^*}$	2	0.88 кг
					Материалы		
					Бетон марки БГТ-200		
					Мрз-150, В6	2.49	м3

Инв. № подл. | Подп. и дата

Изм.	Лист	№ докум.	Подп.	Дата	3.820.1-29		
Разраб.		Нечепоренко		17.04.79	Стеновой блок СБ-45 Спецификация	Лит.	Лист.	Листов
Пров.		Ивосенко		18.04.79		Р	КЖ-14	
ГИП		Пешкова		19.04.79		УКРГИПРОВОДХОЗ г. Киев		
Н.контр.		Корочевцева		30.04.79				
Утв.		Жупляк		27.07.79				

Марка элемента	Арматурные изделия							Закл. изделия		Всего, кг
	Арматурная сталь АI ГОСТ 5781-75 и АIII ГОСТ 5.1459-72*							Профильная сталь ГОСТ 103-76		
	Класс АI				Класс АIII		Итого			
	ф мм			Итого	ф мм	Итого		-8=5	Итого	
	12	20	25		20					
СБ-45	56.06	16.88	16.36	89.30	276.46	276.46	365.76	0.88	0.88	366.6

21

7796

Инв. № подл. | Подп. и дата

Изм.	Лист	№ докум.	Подп.	Дата	3.820.1-29		
Разраб.		Нечепоренко		17.04.79	Стеновой блок СБ-45 Выборка стали	Лит	Лист	Листов
Пров.		Ивосенко		18.04.79		Р	КЖ-15	
ГИП		Пешкова		19.04.79		УКРГИПРОВОДХОЗ г. Киев		
Н.контр.		Корочевцева		30.04.79				
Утв.		Жупляк		27.07.79				

Типовой проект 3.820.1-29

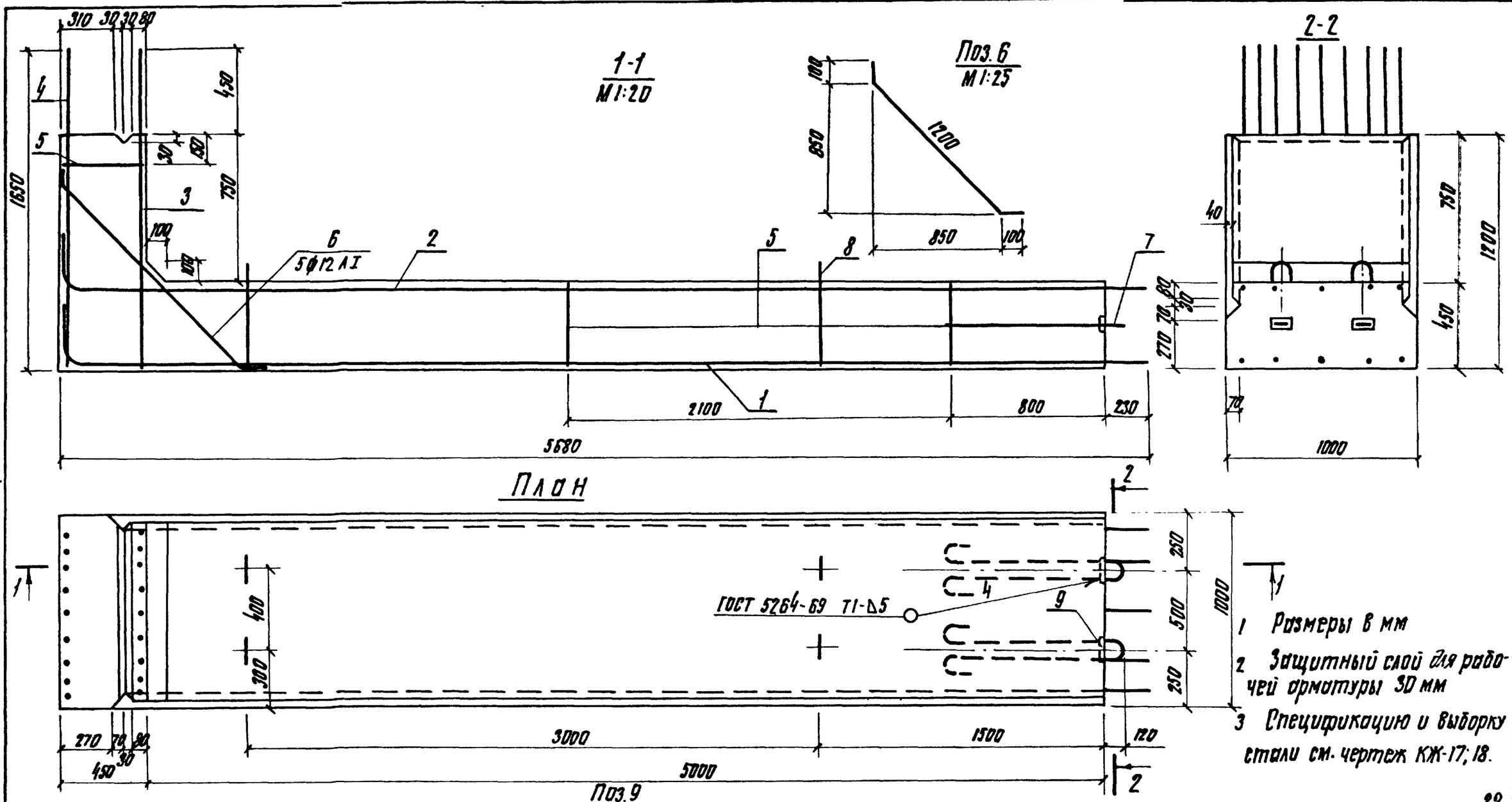

План

1 Размеры в мм

2 Защитный слой для рабочей арматуры 30 мм

3 Спецификацию и выборку стали см. чертеж КЖ-17; 18.

Поз.9
М1:2

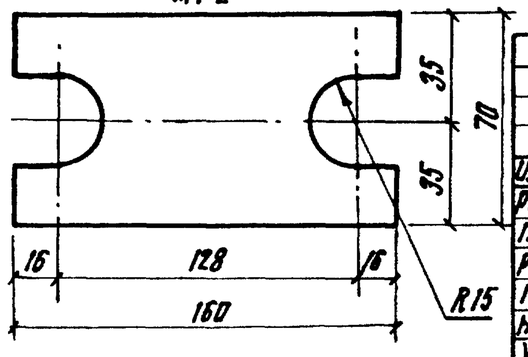

22

7796

Показатели на один блок

Марка изделия	Марка бетона	Объем бетона, м³	Масса, т	Количество арматуры, кг
СБ-50	БГТ-200 Мрз.-150 В-6	2.71	6.77	AI - 102.94 AIII - 362.72 Закл. изделия - 0.88

Изм.	Лист	№ докум.	Подп.	Дата
Разраб.		Нечепоренко		20.07.79
Пров.		Ивасенко		23.07.79
Рук.гр.		Нечепоренко		20.07.79
ГИП		Пешкова		25.07.79
Н.контр.		Корячевцева		20.07.79
Утв.		Дупляк		27.07.79

3.820.1-29

Конструкции шлюзов-регуляторов с расходами воды от 10 до 150 м³/с

Стеновой блок СБ-50

Лит.	Лист	Листов
Р	КЖ-16	

Арматурно-опалубочный чертеж

УКРГИПРОВОДХОЗ г. Киев.

Инв.№ подл. | Подп. и дата

Типовой проект 3.820.1-29

Формат	Зона	Поз.	Обозначение		Наименование	Кол.	Примечание
					Документация		
12			3.820.1-29	КЖ-16	Арматурно-опалубочный чертеж		
11			-"-	КЖ-18	Выборка стали		
					Сборочные единицы		
11		1	3.820.1-29	КЖ-68	Сетка арматурная С16	1	154,71 кг
11		2	-"-	КЖ-68	Сетка арматурная С16а	1	154,71 кг
11		3	-"-	КЖ-69	Сетка арматурная С17	1	47,20 кг
11		4	-"-	КЖ-70	Сетка арматурная С18	1	48,78 кг
11		5	-"-	КЖ-96	Каркас плоский КР8	3	10,32 кг
					Детали		
12		6	3.820.1-29	КЖ-16	ФПАI ГОСТ 5781-75; ℓ=1400	5	6,22 кг
11		7	-"-	КЖ-99	Петли П1-4	2	22,28 кг
11		8	-"-	КЖ-100	Петли П2-2	4	21,44 кг
12		9	-"-	КЖ-16	Полоса Б-2 5×70 ГОСТ 103-76 / ВСт3 Кп2 ГОСТ 380-71 ℓ=160	2	0,88 кг
					Материалы		
					Бетон марки БГТ 200		
					Мрз-150, В6	2,71	м³

Изм.	Лист	№ докум.	Подп.	Дата
Разраб.		Нечепоренко		23.07.79
Пров.		Ивасенко		24.07.79
ГИП		Пешкова		28.07.79
Н.контр.		Корячевцева		30.07.79
Утв.		Дупляк		27.07.79

3,820.1-29

Стеновой блок СБ-50

Лит	Лист	Листов
Р	КЖ-17	

УКРГИПРОВОДХОЗ г.Киев.

Подп. и дата

Инв. № подл.

Марка элемента	Арматурные изделия: Арматурная сталь, AI ГОСТ 5781-75 и AIII ГОСТ 5.1459-72: Класс AI, ф мм 12	22	28	Итого	Класс AIII, ф мм 22	Итого	Итого	Закл. издел.: Профильн сталь ГОСТ 103-76, б=5	Итого	Всего, кг
СБ-50	59,22	21,44	22,28	102,94	362,72	362,72	465,66	0,88	0,88	466,5

23

7796

Изм.	Лист	№ докум.	Подп.	Дата
Разраб.		Нечепоренко		23.07.79
Пров.		Ивасенко		24.07.79
ГИП		Пешкова		28.07.79
Н.контр.		Корячевцева		30.07.79
Утв.		Дупляк		27.07.79

3,820.1-29

Стеновой блок СБ-50 Выборка стали

Лит	Лист	Листов
Р	КЖ-18	

УКРГИПРОВОДХОЗ г.Киев

Подп. и дата

Инв. № подл.

Типовой проект 3.820.1-29

1-1
М 1:20

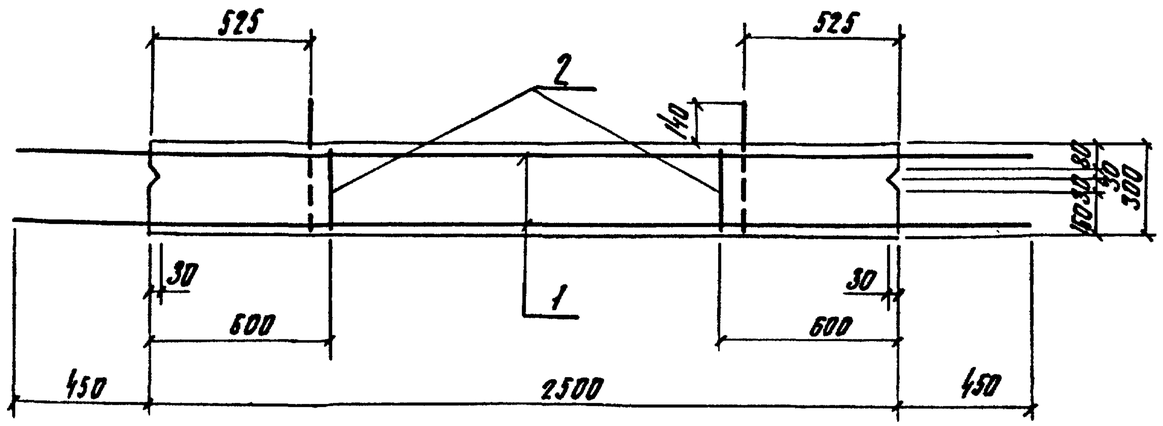

2-2

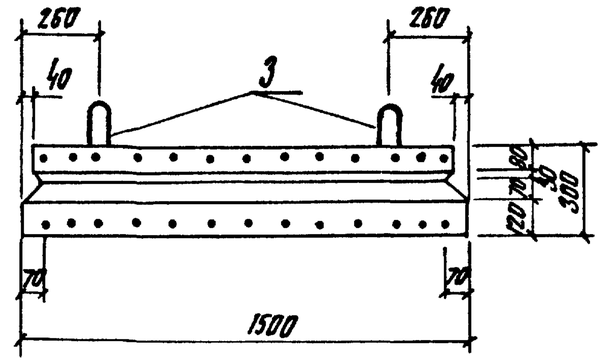

План

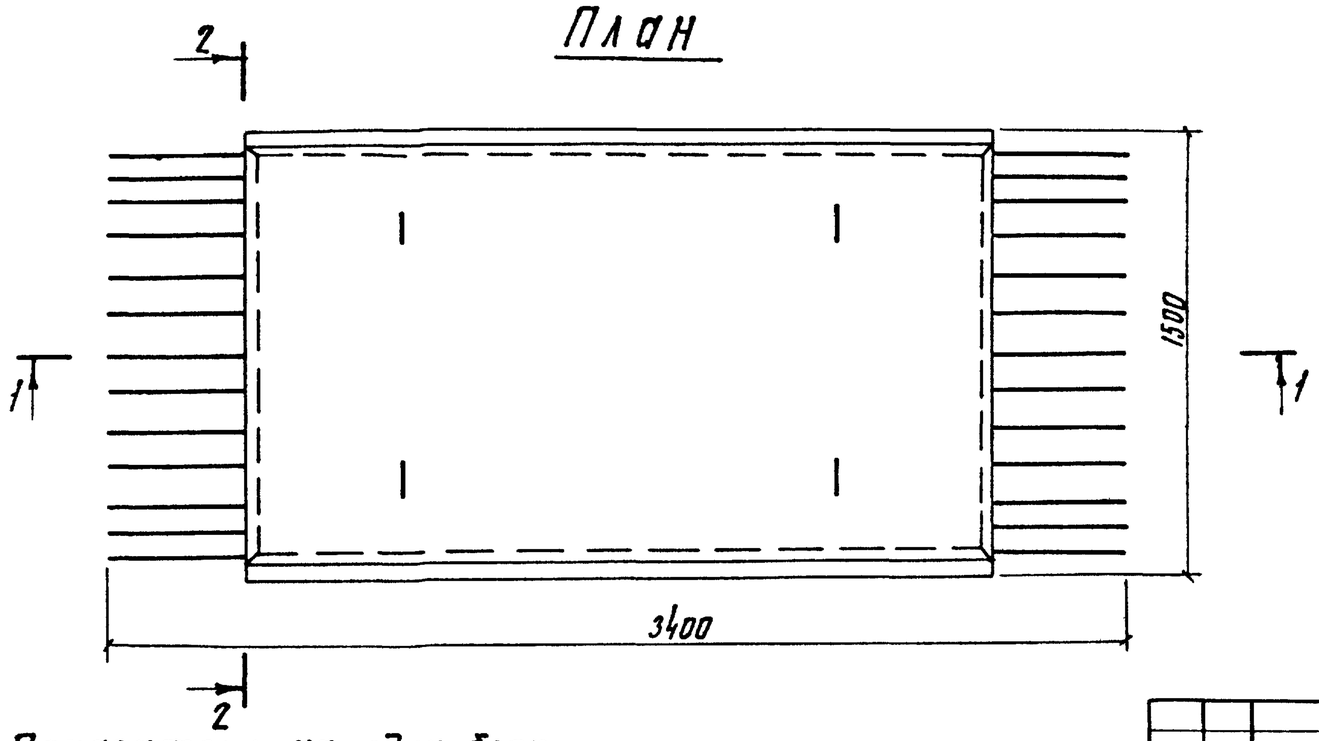

1 Размеры в мм.

2 Защитный слой для рабочей арматуры 30 мм.

3 Спецификацию и выборку стали см. черт. КЖ-20; 21.

24

7796

Показатели на один блок

Марка изделия	Марка бетона	Объем бетона, м³	Масса, т	Количество арматуры, кг
ФБ-1	БГТ-200 Мрз-150 В-6	1.09	2.73	AI-24.44 AIII-78.50

Изм.	Лист	№ докум.	Подп.	Дата	3.820.1-29		
					Конструкции шлюзов-регуляторов с расходами воды от 10 до 150 м³/с		
Разраб.		Вощук		13.07.79	Флютбетный блок ФБ-1	Лит.	Лист	Листов
Пров.		Головченко		18.07.79		Р	КЖ-19	
Рук. гр.		Нечепоренко		23.07.79				
ГИП		Пешкова		25.07.79	Арматурно-опалубочный чертеж	УКРГИПРОВОДХОЗ г. Киев		
Н. контр.		Корячевцева		30.07.79				
Утв.		Дупляк		27.07.79				

Инв. № подл. | Подп. и дата

Типовой проект 3,820.1-29

Формат	Зона	Поз.	Обозначение		Наименование	Кол.	Примечание
					Документация		
12			3,820.1-29	КЖ-19	Арматурно-опалубочный чертеж.		
11			-"-	КЖ-21	Выборка стали		
					Сборочные единицы		
11		1	3,820.1-29	КЖ-71	Сетка арматурная С19	2	90,58 кг
11		2	-"-	КЖ-91	Каркас плоский КР1	2	3,60 кг
					Детали		
11		3	3,820.1-29	КЖ-100	Петли УП2-6.ТП.Серия 1.400-98/1	4	8,76 кг
					Материалы		
					Бетон марки БГТ200 Мрз-150, В6	1,09	$м^3$

Марка элемента	Арматурные изделия: Арматурная сталь, AI ГОСТ 5781-75 и AIII ГОСТ 5.1459-72*						Всего, кг
	Класс AI			Класс AIII			
	Ф мм 8	Ф мм 16	Итого	Ф мм 12		Итого	
ФБ-1	15,68	8,76	24,44	78,50	-	78,50	102,9

26

7796

Инв. № подл. | Подп. и дата

Изм.	Лист	№ докум.	Подп.	Дата	3,820.1-29			
Разраб.		Ващук		16.07.79	Флютбетный блок ФБ-1 Спецификация	Лит. р	Лист КЖ-20	Листов
Пров.		Головченко		18.07.79		УКРГИПРОВОДХОЗ г. Киев		
ГИП		Пешкова		26.07.79				
Н.контр.		Корячевцева		30.07.79				
Утв.		Дупляк		27.07.79				

Инв. № подл. | Подпись и дата

Изм.	Лист	№ докум.	Подп.	Дата	3,820.1-29			
Разраб.		Ващук		16.07.79	Флютбетный блок ФБ-1 Выборка стали	Лит р	Лист КЖ-21	Листов
Пров.		Головченко		18.07.79		УКРГИПРОВОДХОЗ г. Киев		
ГИП		Пешкова		26.07.79				
Н.контр.		Корячевцева		30.07.79				
Утв.		Дупляк		27.07.79				

Типовой проект 3.820.1-29

1-1
М 1:20

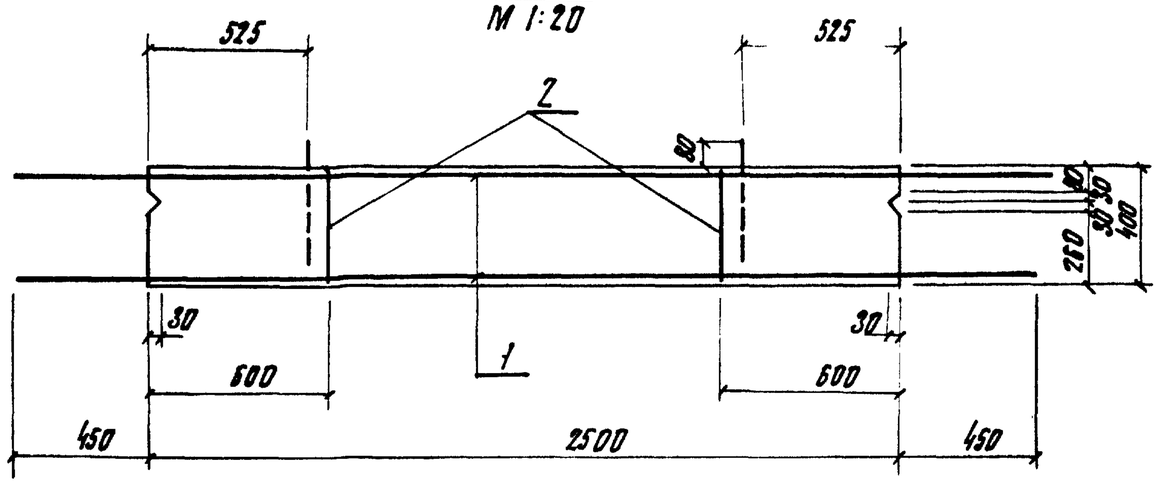

2-2

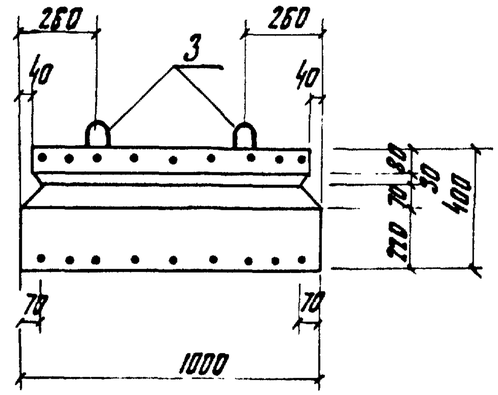

План

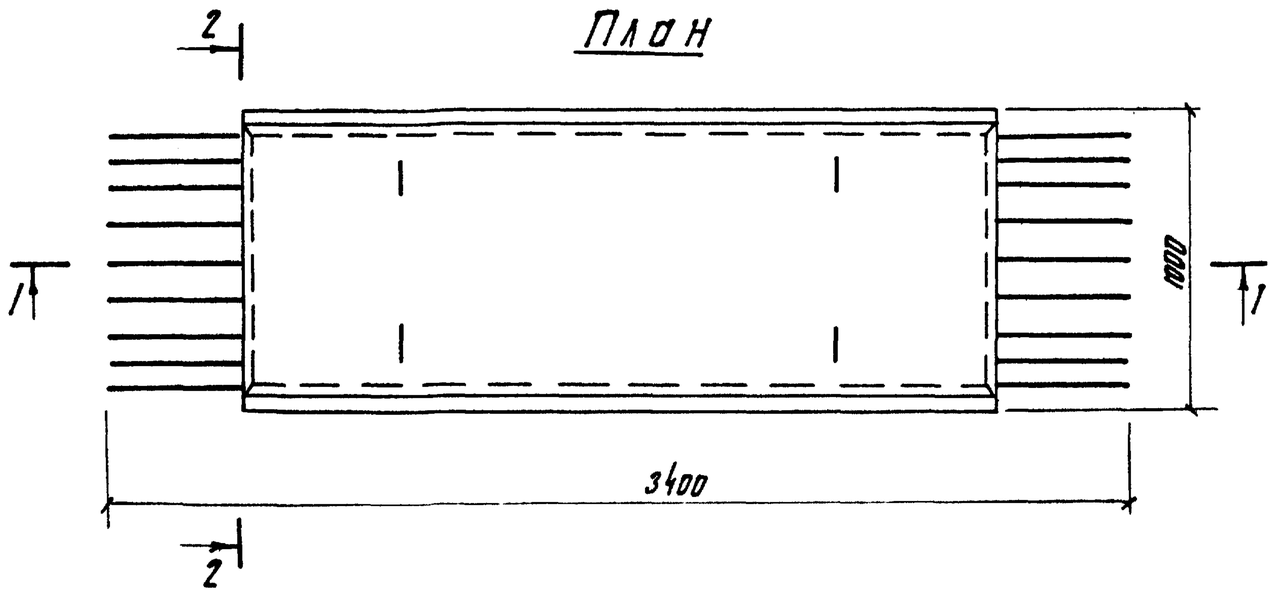

1 Размеры в мм

2 Защитный слой для рабочей арматуры 30 мм.

3 Спецификацию и выборку стали см. черт. КЖ-23; 24

26

7796

Показатели на один блок

Марка изделия	Марка бетона	Объем. бетона, м³	Масса, т	Количество арматуры, кг
ФБ-2	БГТ-200 Мрз-150 В-6	0,96	2,40	AI-32,58 AIII-182,62

Изм.	Лист	№ докум.	Подп.	Дата	3.820.1-29		
					Конструкции шлюзов-регуляторов с расходами воды от 10 до 150 м³/с		
Разраб.		Вощук		10.07.79	Флютбетный блок ФБ-2	Лит.	Лист.	Листов
Пров.		Головченко		12.07.79		Р	КЖ-22	
Рук. гр.		Нечепоренко		23.07.79				
ГИП		Пешкова		24.07.79	Арматурно-опалубочный чертеж	УКРГИПРОВОДХОЗ г. Киев	
Н. контр.		Корчевцева		25.07.79			
Утв.		Дупляк		24.07.79			

Инв. № подл. | Подп. и дата

Типовой проект 3.820.1-29

Формат	Зона	Поз.	Обозначение		Наименование	Кол.	Примечание
					Документация		
12			3.820.1-29	КЖ-22	Арматурно-опалубочный чертеж		
11			-11-	КЖ-24	Выборка стали		
					Сборочные единицы		
11		1	3.820.1-29	КЖ-72	Сетка арматурная С20	2	200,00 кг
11		2	-11-	КЖ-94	Каркас плоский КР-6	2	6,44 кг
					Детали		
11		3	3.820.1-29	КЖ-100	Петли УП2-6. Т.П. Серия 1.400-98	4	8,76 кг
					Материалы		
					Бетон марки БГТ200 Мрз-150, В6	0,96	$м^3$

Инв. № подл. | Подп. и дата

Изм.	Лист	№ докум.	Подп.	Дата	3.820			
Разраб.		Ващук		17.07.79	Флютбетный блок ФБ-2 Спецификация	Лит.	Лист	Листов
Пров.		Головченко		18.07.79		Р	КЖ-23	
ГИП		Пешкова		23.07.79		УКРГИПРОВОДХОЗ г. Киев		
Н.контр.		Корячевцева		26.07.79				
Утв.		Дупляк		25.07.79				

Марка элемента	Арматурные изделия						Всего, кг
	Арматурная сталь АI ГОСТ 5781-75 и АIII ГОСТ 5.1459-72*						
	Класс АI			Класс АIII			
	ф мм		Итого	ф мм		Итого	
	12	16		22			
ФБ-2	23,82	8,76	32,58	182,62	—	182,62	215,2

27

7796

Инв. № подл. | Подп. и дата

Изм.	Лист	№ докум.	Подп.	Дата	3.820.1-29			
Разраб.		Ващук		17.07.79	Флютбетный блок ФБ-2 Выборка стали	Лит.	Лист	Листов
Пров.		Головченко		18.07.79		Р	КЖ-24	
ГИП		Пешкова		23.07.79		УКРГИПРОВОДХОЗ г. Киев		
Н.контр.		Корячевцева		26.07.79				
Утв.		Дупляк		25.07.79				

Типовой проект 3.820.1-29

1-1
М 1:20

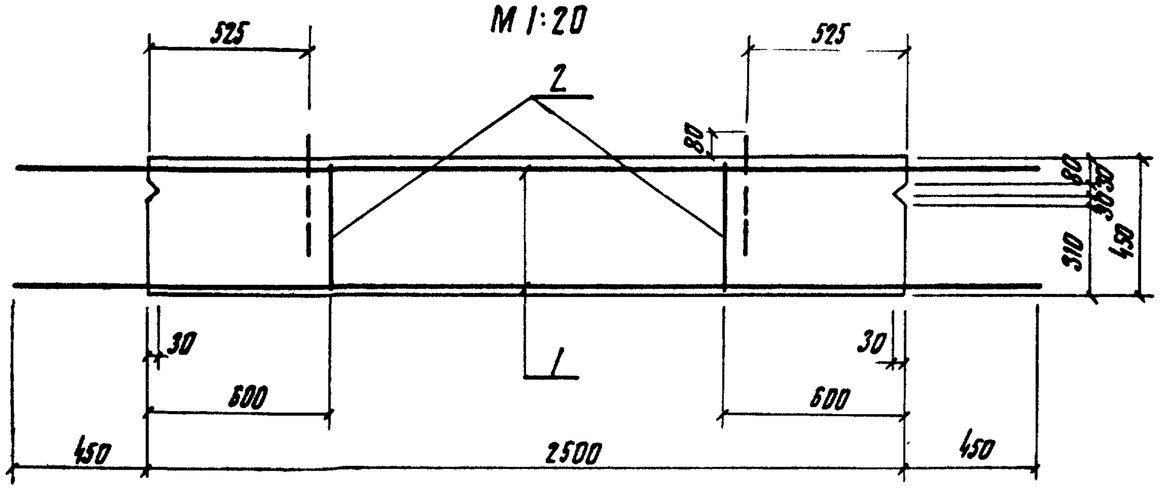

2-2

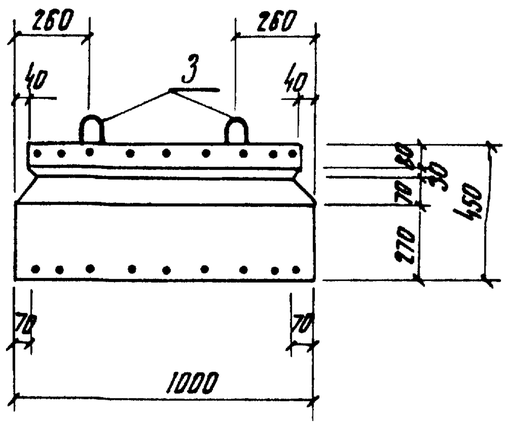

План

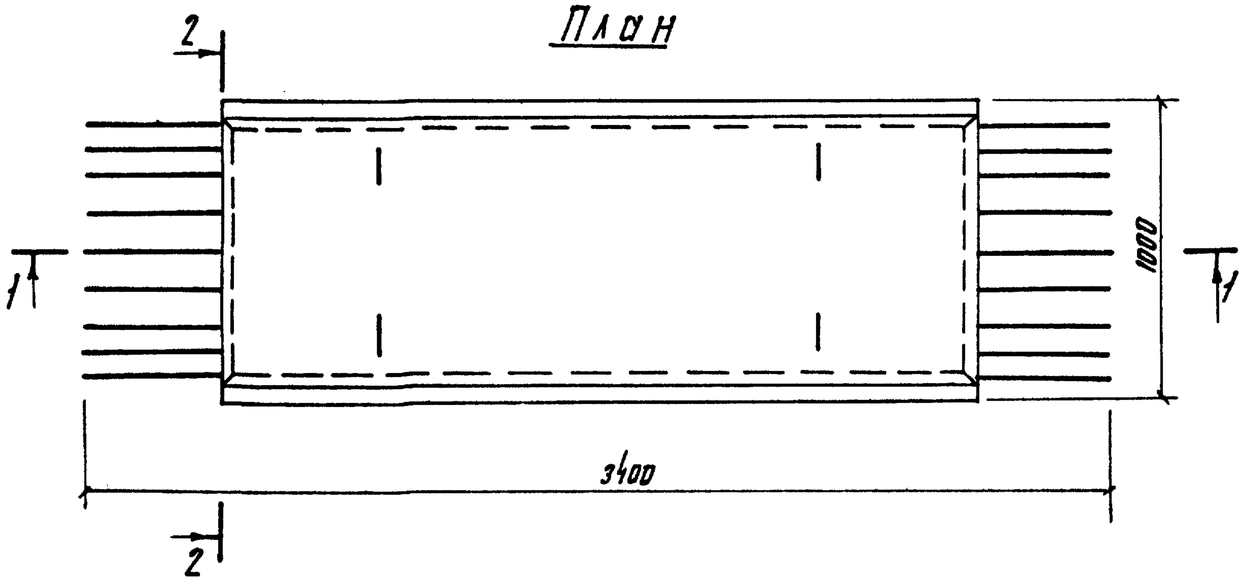

1 Размеры в мм.

2 Защитный слой для рабочей арматуры 30 мм

3 Спецификацию и выборку стали см. черт. КЖ-26; 27.

28

7796

Показатели на один блок

Марка изделия	Марка бетона	Объем бетона, м³	Масса, т	Количество арматуры, кг
ФБ-3	БГТ-200 Мрз-150 В-6	1.09	2.73	AI - 33.02 AIII - 182.62

Изм.	Лист	№ докум.	Подп.	Дата
Разраб.		Ващук		12.07.79
Пров.		Головченко		19.07.79
Рук. гр.		Нечепоренко		23.07.79
ГИП		Пешкова		26.07.79
Н. контр.		Корячевцева		30.07.79
Утв.		Дупляк		27.07.79

3.820.1-29

Конструкции шлюзов-регуляторов с расходами воды от 10 до 150 м³/с

Флютбетный блок ФБ-3

Лит.	Лист.	Листов
Р	КЖ-25	

Арматурно-опалубочный чертеж.

УКРГИПРОВОДХОЗ г. Киев.

Инв. № подл. | Подп. и дата

Типовой проект 3.820.1-29

Формат	Зона	Поз.	Обозначение		Наименование	Кол.	Примечание
					Документация		
12			3.820.1-29	КЖ-25	Арматурно-опалубочный чертеж		
11			-"-	КЖ-27	Выборка стали		
					Сборочные единицы		
11		1	3.820.1-29	КЖ-72	Сетка арматурная С20	2	200,00кг
11		2	-"-	КЖ-96	Каркас плоский КР-8	2	6,88 кг
					Детали		
11		3	3.820.1-29	КЖ-100	Петли УП2-6.ТП.Серия 1.400-98	4	8,76 кг
					Материалы		
					Бетон марки БГТ 200		
					Мрз.-150, В6	1,09	$м^3$

Инв.№ подл. | Подп. и дата

Изм.	Лист	№ докум.	Подп.	Дата	3.820.1-29		
Разраб.		Ващук		17.07.79	Флютбетный блок ФБ-3 Спецификация	Лит.	Лист	Листов
Пров.		Головченко		18.07.79		Р	КЖ-26	
ГИП		Пешкова		25.07.79		УКРГИПРОВОДХОЗ г.Киев		
Н.контр.		Корячевцево		30.07.79				
Утв.		Дупляк		27.07.79				

Марка элемента	Арматурные изделия: Арматурная сталь АI ГОСТ 5781-75 и АIII ГОСТ 5.1459-72* Класс АI Ф мм 12	16	Итого	Класс АIII Ф мм 22		Итого	Всего, кг
ФБ-3	24,26	8,76	33,02	182,62	—	182,62	215,6

29

7796

Инв.№ подл. | Подп. и дата

Изм.	Лист	№ докум.	Подп.	Дата	3.820.1-29		
Разраб.		Ващук		17.07.79	Флютбетный блок ФБ-3 Выборка стали	Лит.	Лист.	Листов
Пров.		Головченко		18.07.79		Р	КЖ-27	
ГИП		Пешкова		25.07.79		УКРГИПРОВОДХОЗ г.Киев		
Н.контр.		Корячевцево		30.07.79				
Утв.		Дупляк		27.07.79				

Типовой проект 3.820.1-29

1-1
М1:20

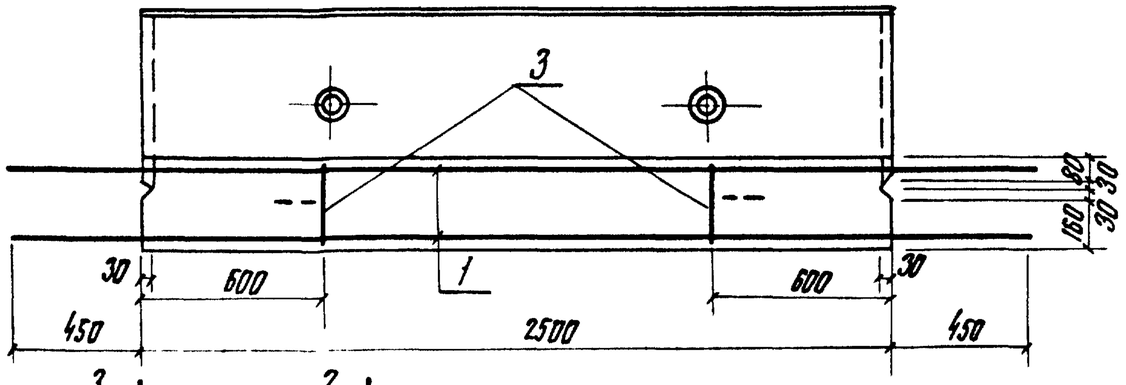

План

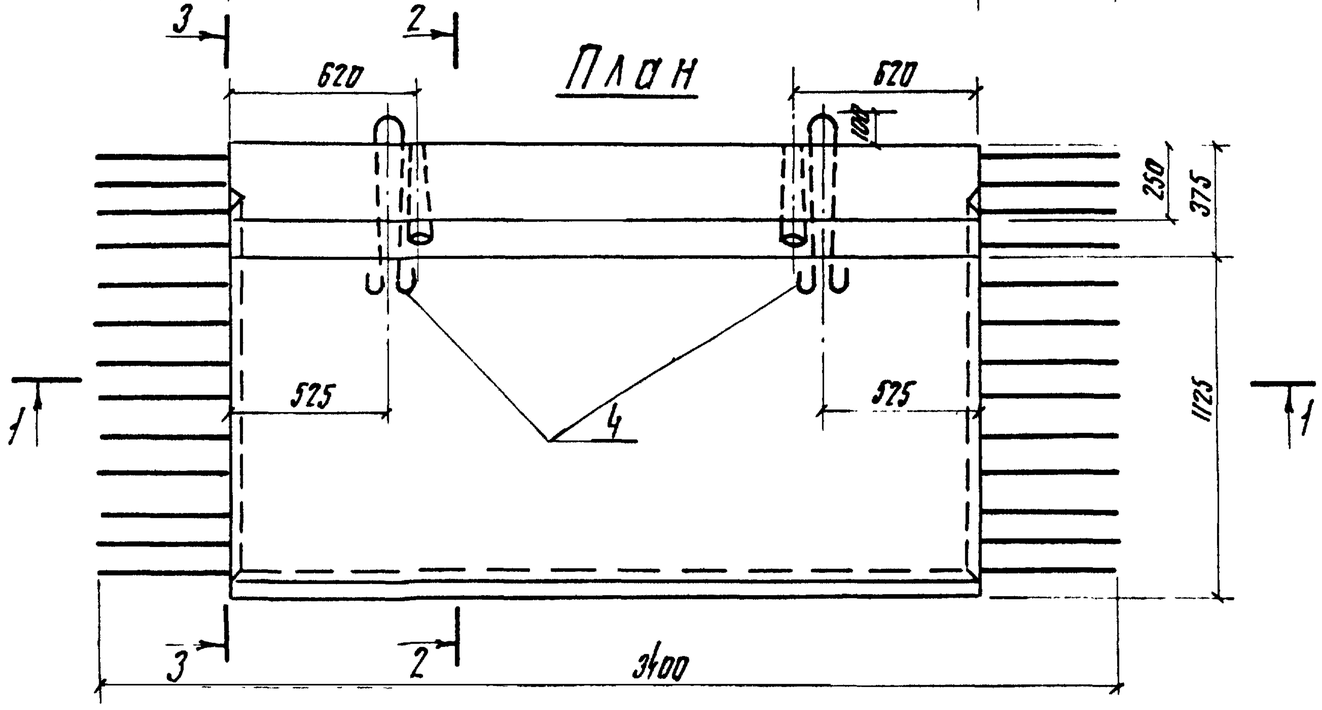

2-2

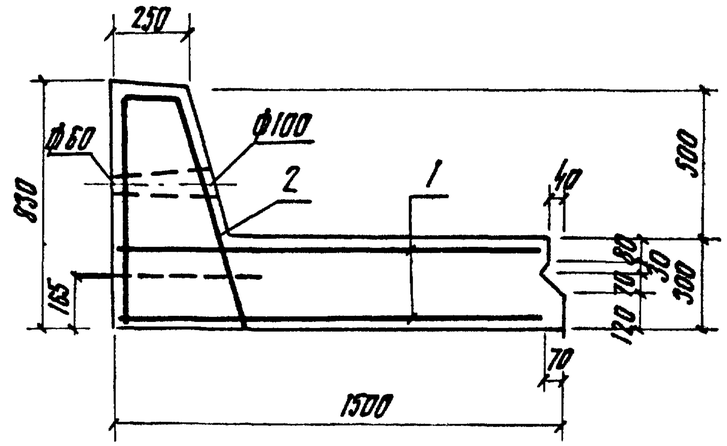

3-3

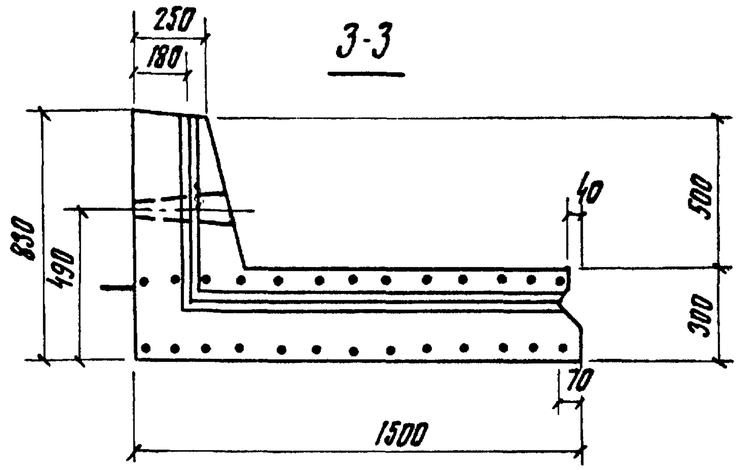

1. Размеры в мм
2. Защитный слой для рабочей арматуры 30 мм
3. Спецификацию и выборку стали см. чертеж КЖ-29; 30.

30
7796

Показатели на один блок

Марка изделия	Марка бетона	Объем бетона, $м^3$	Масса, т	Количество арматуры, кг
БГ-1	БГТ-200 Мрз-150 В-6	1,50	3,75	AI-24,76 AIII-108,29

Изм.	Лист	№ докум.	Подп.	Дата	3.820.1-29		
					Конструкции шлюзов-регуляторов с расходами воды от 10 до 150 $м^3/с$		
Разраб.		Головченко		4.06.79	Блок гасителя БГ-1	Лит.	Лист.	Листов
Пров.		Ващук		2.07.79		Р	КЖ-28	
Рук. гр.		Нечепоренко		4.07.79				
ГИП		Пешкова		10.07.79	Арматурно-опалубочный чертеж	УКРГИПРОВОДХОЗ г. Киев		
Н. контр.		Корячевцева		25.07.79				
Утв.		Дупляк		24.07.79				

Инв. № подл. | Подп. и дата

Типовой проект 3.820.1-29

Формат	Зона	Поз.	Обозначение		Наименование	Кол.	Примечание
					Документация		
12			3.820.1-29	КЖ-28	Арматурно-опалубочный чертеж		
11			-"-	КЖ-30	Выборка стали		
					Сборочные единицы		
11		1	3.820.1-29	КЖ-73	Сетка арматурная С21	2	91,10кг
11		2	-"-	КЖ-74	Сетка арматурная С22	1	29,79кг
11		3	-"-	КЖ-91	Каркас плоский КР1	2	3,60кг
					Детали		
11		4	3.820.1-29	КЖ-99	Петли П1-1	2	8,56кг
					Материалы		
					Бетон марки БГТ200		
					Мрз-150, В6	1,50	$м^3$

Изм.	Лист	№ докум.	Подп.	Дата	3.820.1-29			
Разраб.		Головченко		7.06.79	Блок гасителя БГ-1 Спецификация	Лит.	Лист	Листов
Пров.		Вощук		2.07.79		Р	КЖ-29	
ГИП		Пешкова		10.07.79		УКРГИПРОВОДХОЗ г. Киев		
Н.контр.		Корячевцева		25.07.79				
Утв.		Дуплак		24.07.79				

Инв.№ подл. | Подп. и дата

Марка элемента	Арматурные изделия						Всего, кг
	Арматурная сталь АI ГОСТ 5781-75 и АIII ГОСТ 5.1459-72*						
	Класс АI			Класс АIII			
	Ф мм		Итого	Ф мм		Итого	
	8	20		12			
БГ-1	16,20	8,56	24,76	108,29	—	108,29	133,1

Изм.	Лист	№ докум.	Подп.	Дата	3.820.1-29			
Разраб.		Головченко		7.06.79	Блок гасителя БГ-1 Выборка стали	Лит.	Лист	Листов
Пров.		Вощук		2.07.79		Р	КЖ-30	
ГИП		Пешкова		10.07.79		УКРГИПРОВОДХОЗ г. Киев		
Н.контр.		Корячевцева		25.07.79				
Утв.		Дуплак		24.07.79				

Инв.№ подл. | Подп. и дата

Типовой проект 3.820.1-29

1-1
М 1:20

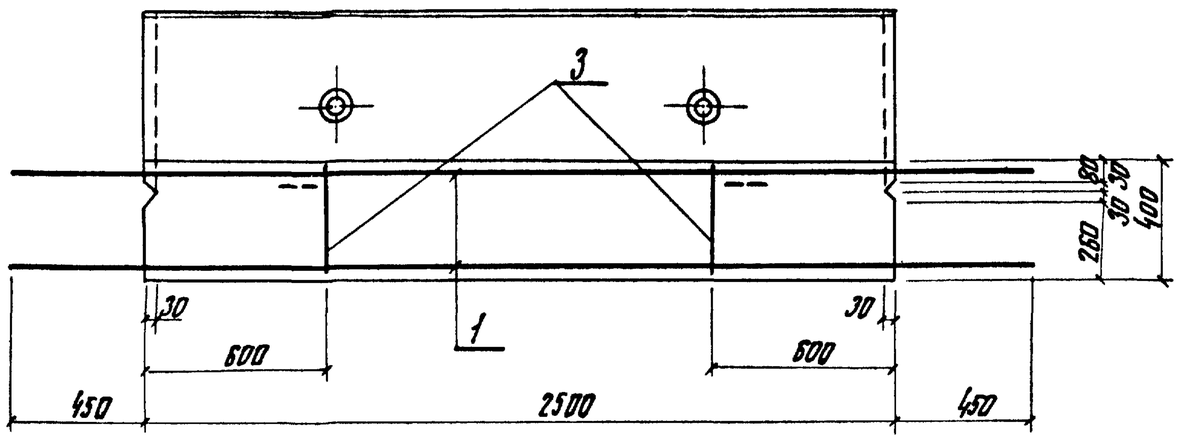

2-2

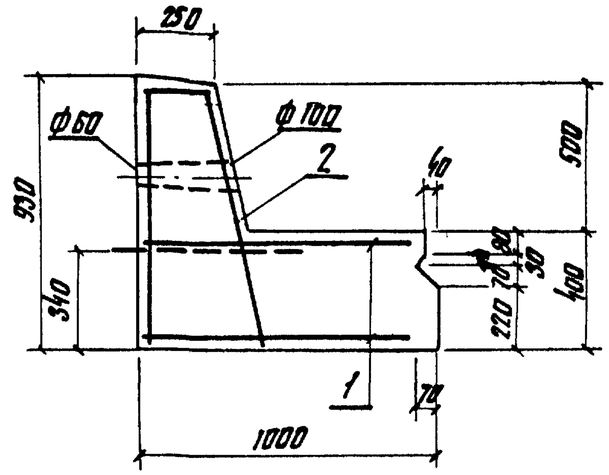

3-3

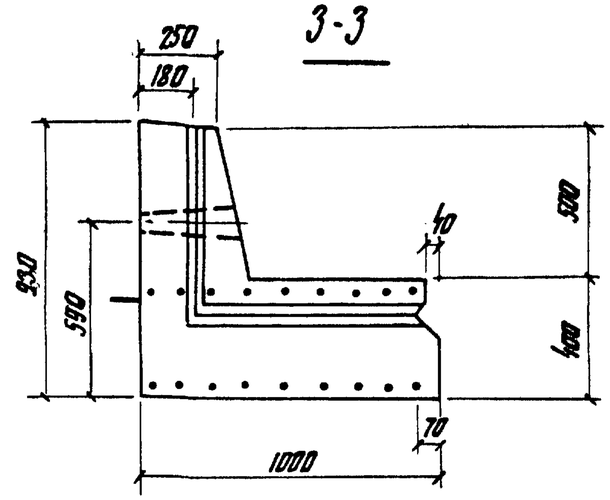

ПЛАН

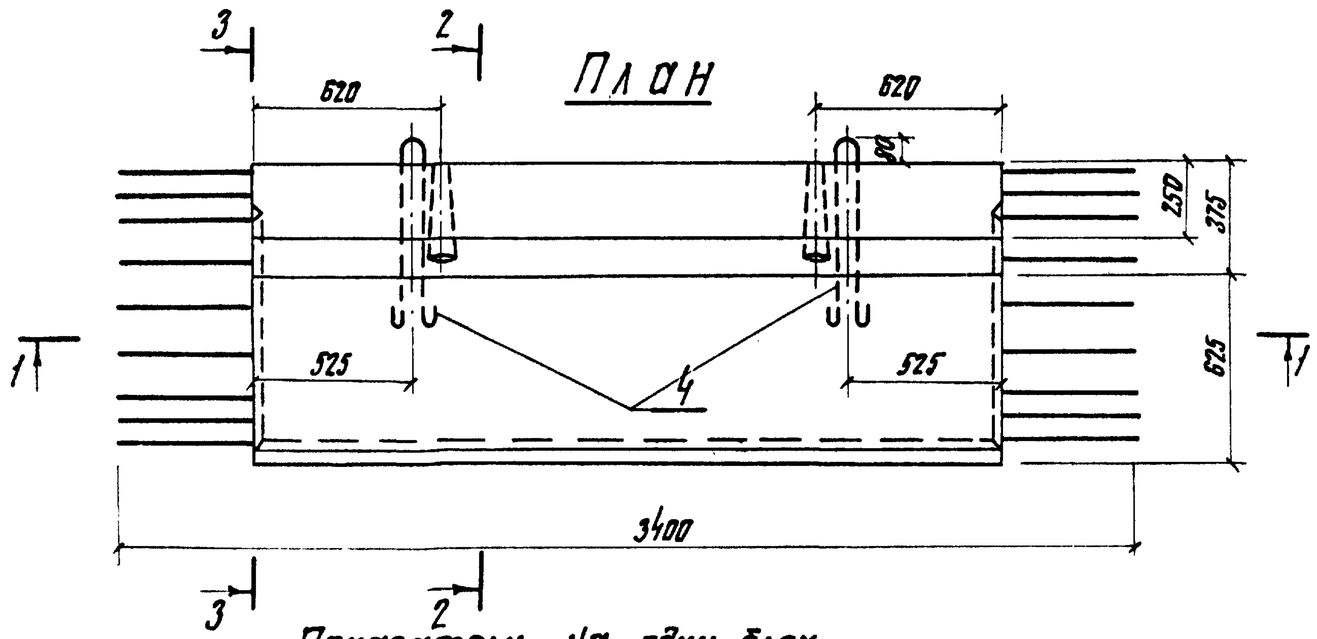

1 Размеры в мм.
2 Защитный слой для рабочей арматуры 30мм
3 Спецификацию и выборку стали см черт. КЖ-32;33

32

Показатели на один блок

Марка изделия	Марка бетона	Объем бетона, м³	Масса, т	Количество арматуры, кг
БГ-2	БГТ-200 Мрз-150 В-6	1,38	3,45	AI -31.08 AIII- 214.37

7796

Изм.	Лист	№ докум.	Подп.	Дата	3.820.1-29			
					Конструкции шлюзов-регуляторов с расходами воды от 10 до 150 м³/с.			
Разраб.		Головченко		4.06.79	Блок гасителя БГ-2	Лит.	Лист	Листов
Пров.		Ващук		4.07.79		Р	КЖ-31	
Рук.гр.		Нечепоренко		5.07.79				
ГИП		Пешкова		16.07.79	Арматурно-опалубочный чертеж	УКРГИПРОВОДХОЗ г.Киев		
Н.контр.		Корячевцева		26.07.79				
Утв.		Дупляк		24.07.79				

Инв. № подл. | Подп. и дата

Типовой проект 3.820.1-29

Формат	Зона	Поз.	Обозначение		Наименование	Кол.	Примечание
					Документация		
12			3.820.1-29	КЖ-31	Арматурно-опалубочный чертеж		
11			-"-	КЖ-33	Выборка стали		
					Сборочные единицы		
11		1	3.820.1-29	КЖ-75	Сетка арматурная С23	2	201,18 кг
11		2	-"-	КЖ-76	Сетка арматурная С24	1	31,75 кг
11		3	-"-	КЖ-04	Каркас плоский КР-6	2	6,44 кг
					Детали		
11		4	3.820.1-29	КЖ-99	Петли УП1-12	2	6,08 кг
					Материалы		
					Бетон марки БГТ200		
					Мрз-150, В6	1,38	$м^3$

Инв. № подл. | Подп. и дата

Изм.	Лист	№ докум.	Подп.	Дата	3.820.1-29			
Разраб.		Головченко		18.06.79	Блок гасителя БГ-2 Спецификация.	Лит.	Лист	Листов
Пров.		Ващук		4.07.79		Р	КЖ-32	
ГИП		Пешкова		5.07.79		УКРГИПРОВОДХОЗ г. Киев		
Н.контр.		Корячевцева		26.07.79				
Утв.		Дупляк		24.07.79				

Марка элемента	Арматурные изделия						Всего, кг
	Арматурная сталь АI ГОСТ 5781-75 и АIII ГОСТ 5.1459-72*						
	Класс АI			Класс АIII			
	ф мм		Итого	ф мм		Итого	
	12	18		12	22		
БГ-2	25,00	6,08	31.08	31,75	182.62	214,37	245,4

1796 33

Инв. № подл. | Подп. и дата

Изм.	Лист	№ докум.	Подп.	Дата	3.820.1-29			
Разраб.		Головченко		18.06.79	Блок гасителя БГ-2 Выборка стали	Лит.	Лист	Листов
Пров.		Ващук		4.07.79		Р	КЖ-33	
ГИП		Пешкова		16.07.79		УКРГИПРОВОДХОЗ г. Киев		
Н.контр.		Корячевцева		26.07.79				
Утв.		Дупляк		24.07.79				

Типовой проект 3.820.1-29

1-1
М 1:20

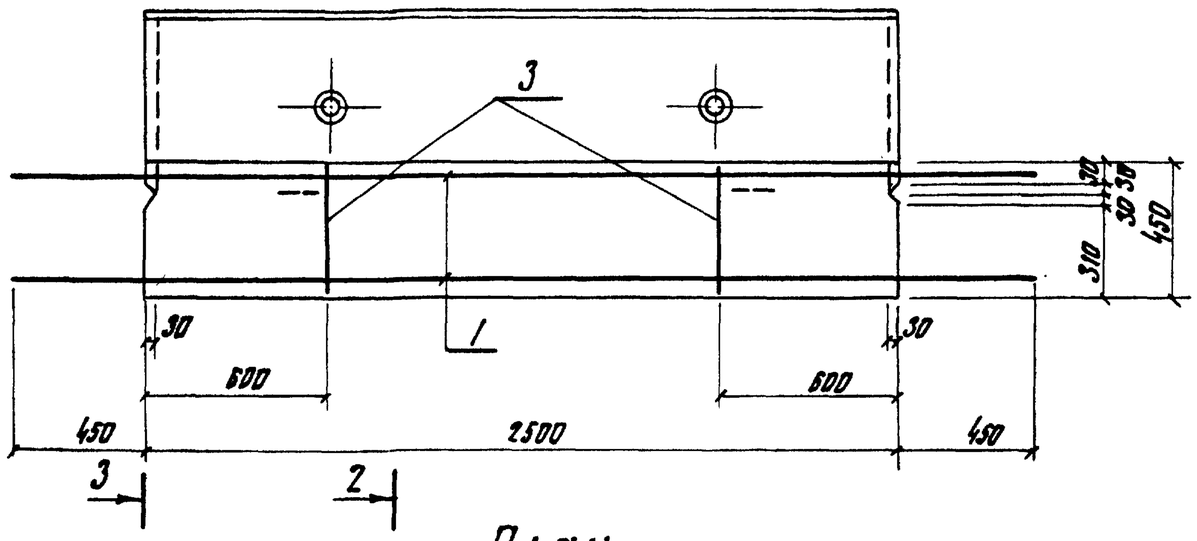

План

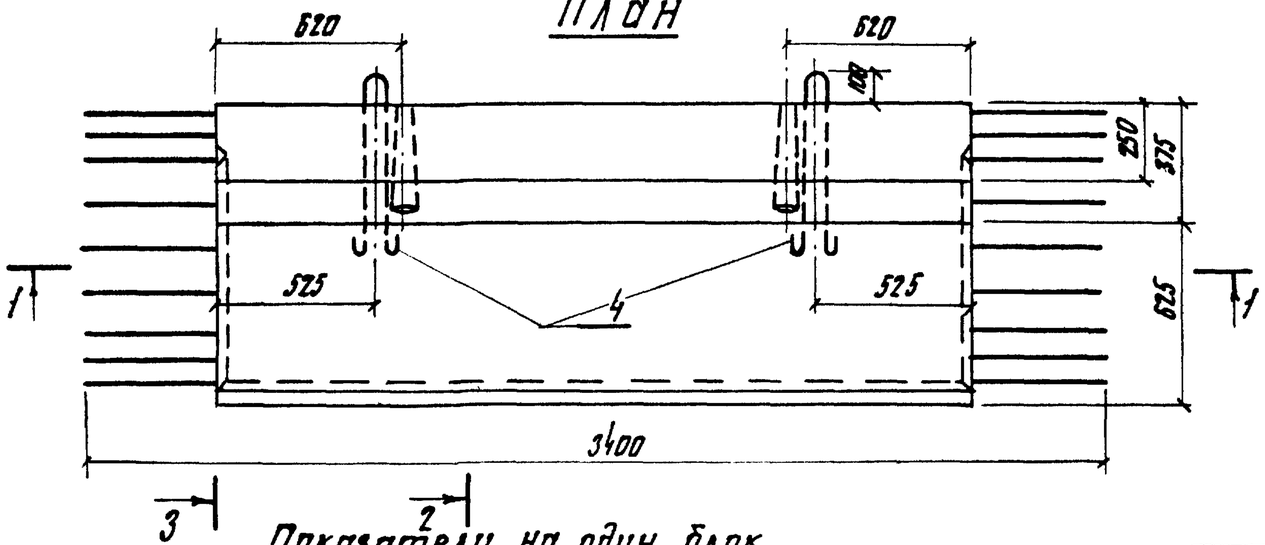

2-2

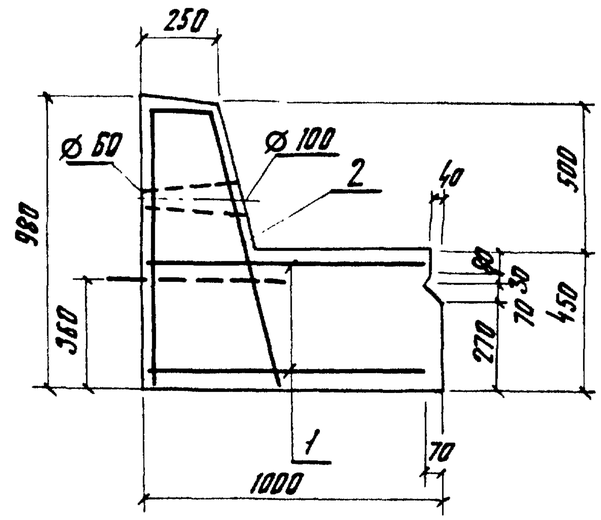

3-3

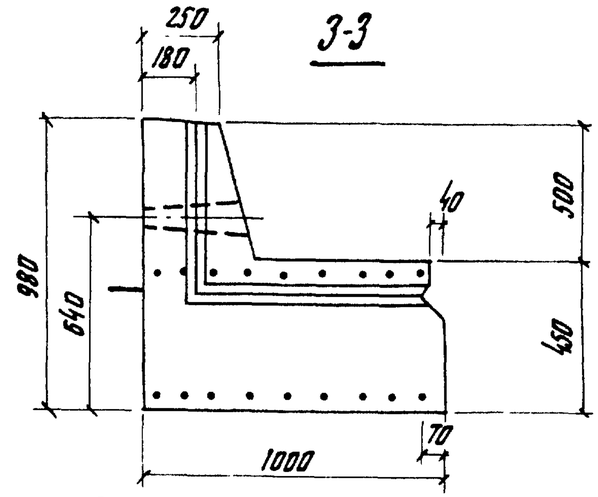

1 Размеры в мм
2 Защитный слой для рабочей арматуры 30 мм
3 Спецификацию и выборку стали см. черт. КЖ-35;36.

34

Показатели на один блок

Марка изделия	Марка бетона	Объем бетона, м³	Масса, т	Количество арматуры, кг
БГ-3	БГТ-200 Мрз-150 В-6	1.50	3.75	АI-34.00 АIII-214.37

7796

Изм.	Лист	№ докум.	Подп.	Дата	3.820.1-29			
					Конструкции шлюзов-регуляторов с расходами воды от 10 до 150 м³/с			
Разраб.		Головченко		28.05.79	Блок гасителя: БГ-3	Лит.	Лист	Листов
Пров.		Ващук		6.07.79		Р	КЖ-34	
Рук. гр.		Нечепоренко		9.07.79				
ГИП		Пешкова		12.07.79	Арматурно-опалубочный чертеж	УКРГИПРОВОДХОЗ г. Киев		
Н. контр.		Корячевцево		30.07.79				
Утв.		Дулняк		27.07.79				

Инв. № подл. | Подп. и дата

Типовой проект 3,820.1-29

Формат	Зона	Поз.	Обозначение		Наименование	Кол.	Примечание
					Документация		
12			3,820.1-29	КЖ-34	Арматурно-опалубочный чертеж		
11			— " —	КЖ-36	Выборка стали		
					Сборочные единицы		
11		1	3,820.1-29	КЖ-75	Сетка арматурная С23	2	201,18 кг
11		2	— " —	КЖ-76	Сетка арматурная С24	1	31,75 кг
11		3	— " —	КЖ-96	Каркас плоский КР8	2	6,88 кг
					Детали		
11		4	3,820.1-29	КЖ-34	Петли П1-1	2	8,56 кг
					Материалы		
					Бетон марки БГТ200		
					Мрз-150, В6	1,50	м³

Инв. № подл. | Подп. и дата

Изм.	Лист	№ докум.	Подп.	Дата	3,820.1-29			
Разраб.		Головченко		18.05.79	Блок гасителя БГ-3 Спецификация	Лит.	Лист	Листов
Пров.		Ващук		11.07.79		р	КЖ-35	
ГИП		Пешкова		12.07.79		УКРГИПРОВОДХОЗ г. Киев		
Н.контр.		Корячевцева		30.07.79				
Утв.		Дупляк		27.07.79				

Марка элемента	Арматурные изделия: Арматурная сталь АI ГОСТ 5781-75 и АIII ГОСТ 5.1459-72*						Всего, кг
	Класс АI			Класс АIII			
	Ф мм		Итого	Ф мм		Итого	
	12	20		12	22		
БГ-3	25,44	8,56	34,00	31,75	182,62	214,37	248,4

35

7796

Инв. № подл. | Подп. и дата

Изм.	Лист	№ докум.	Подп.	Дата	3.820.1-29			
Разраб.		Головченко		18.05.79	Блок гасителя БГ-3 Выборка стали	Лит.	Лист	Листов
Пров.		Ващук		11.07.79		р	КЖ-36	
ГИП		Пешкова		12.07.79		УКРГИПРОВОДХОЗ г. Киев		
Н.контр.		Корячевцева		30.07.79				
Утв.		Дупляк		27.07.79				

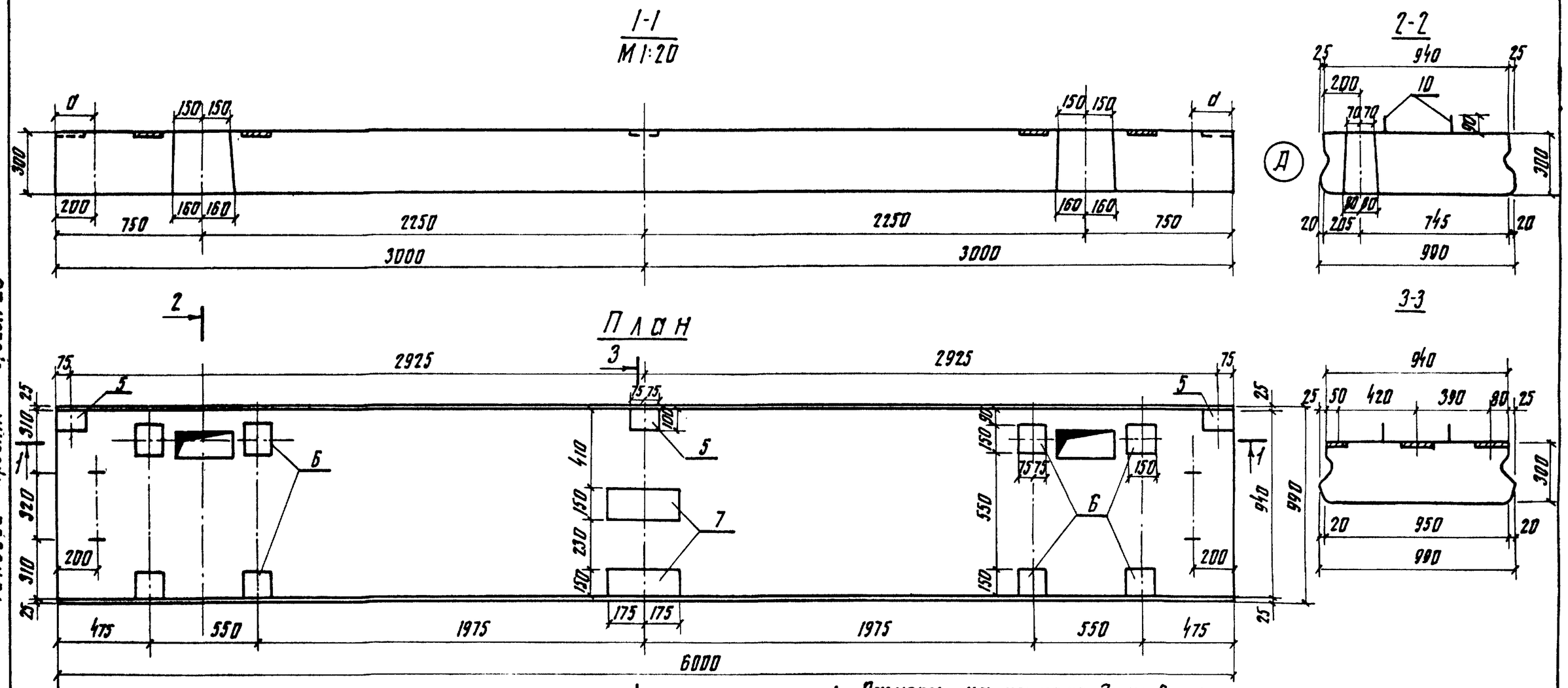

Максимальный консольный свес при транспортировке и монтаже $a \leq 20$ см

1 Размеры на чертеже даны в мм.

2 Геометрические размеры блока П-6-1 приняты по типовому проекту „Типовые конструкции и детали зданий и сооружений" серия 3.503-12, выпуск 16, инв. №384/43, разработанному ГПИ „Союздорпроект" 1974 г.

3 Арматурный чертеж см. КЖ-38.

36

7796

Показатели на один блок

Марка изделия	Марка бетона	Объем бетона, м³	Масса, т	Количество арматуры, кг
П-6-1	400	1,66	4,15	AI - 83,94 AII - 16,48 AIV - 84,00 Закл. изделия - 38,02

Изм.	Лист	№ докум.	Подп.	Дата	3.820.1-29			
					Конструкции шлюзов-регуляторов с расходами воды от 10 до 150 м³/с			
Разраб.		Нечепоренко		21.05.79	Блок служебного моста П-6-1	Лит.	Лист	Листов
Пров.		Захлинюк		23.05.79		Р	КЖ-37	
Рук. гр.		Нечепоренко		21.05.79				
ГИП		Пешкова		30.07.79	Чертеж геометрических размеров	УКРГИПРОВОДХОЗ г. Киев		
Н. контр.		Корячевцева		30.07.79				
Утв.		Дупляк		27.07.79				

Инв. № подл. | Подп. и дата

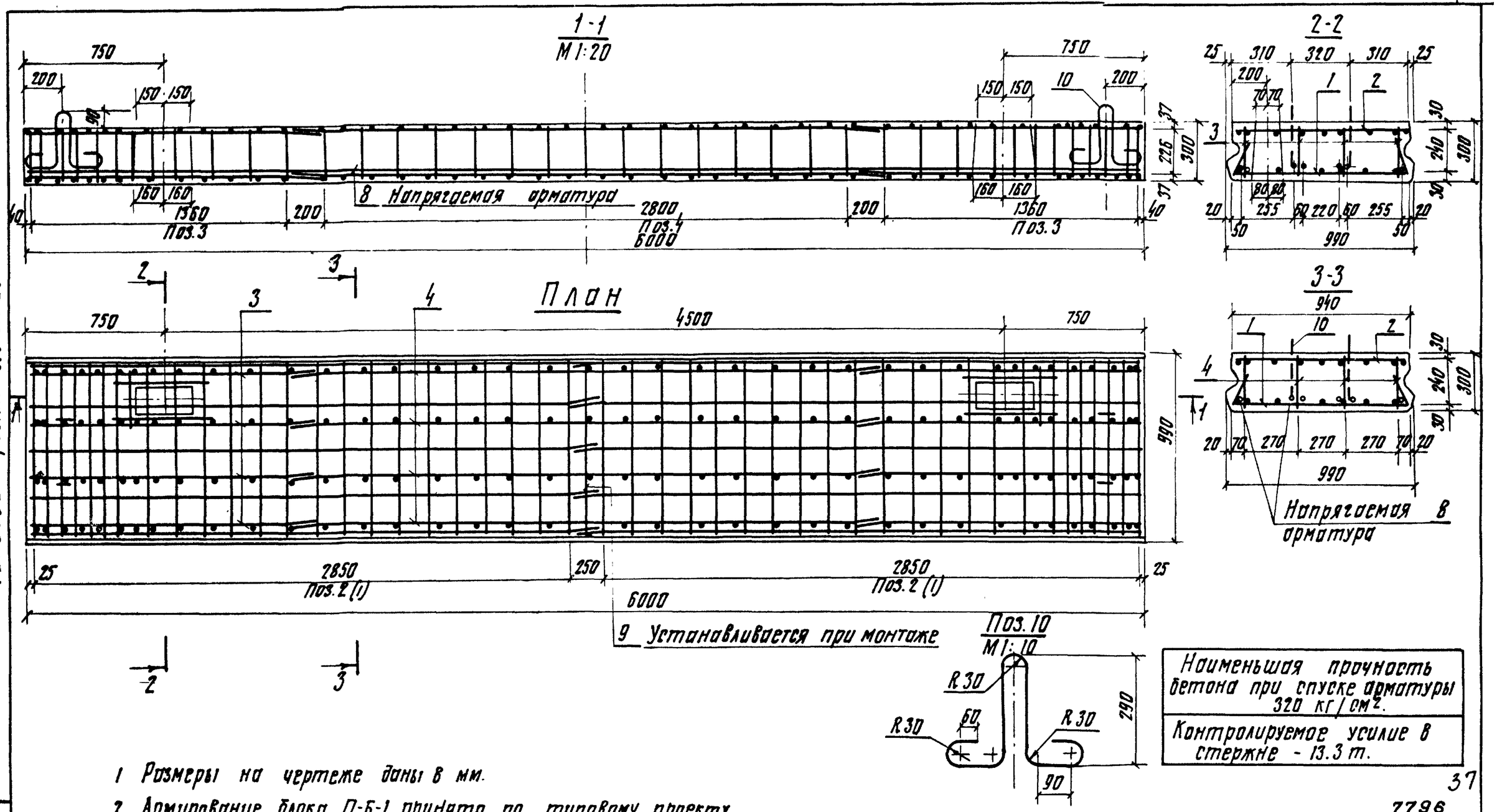

Типовой проект 3.820.1-29

1 Размеры на чертеже даны в мм.

2 Армирование блока П-Б-1 принято по типовому проекту „Типовые конструкции и детали зданий и сооружений" серия 3.503-12, выпуск 16 инв. № 384/43, разработанному ГПИ „Союздорпроект" 1974г.

3 Спецификацию и выборку стали см. чертеж КЖ-39,40.

Наименьшая прочность бетона при спуске арматуры 320 кг/см².

Контролируемое усилие в стержне - 13.3 т.

37

7796

					3.820.1-29			
Изм.	Лист	№ докум.	Подп.	Дата	Конструкции шлюзов-регуляторов с расходами воды от 10 до 150 м³/с.			
Разраб.		Вашека		28.05.79	Блок служебного моста П-Б-1	Лит.	Лист.	Листов
Пров.		Нечепоренко		29.05.79		Р	КЖ-38	
Рук.гр.		Нечепоренко		29.05.79				
ГИП		Пешкова		31.05.79	Арматурный чертеж	УКРГИПРОВОДХОЗ г. Киев		
Н.контр.		Корочевцева		30.07.79				
Утв.		Дупляк		27.07.79				

Инв.№ подл. | Подп. и дата

Типовой проект 3.820.1-29

Формат	Зона	Поз.	Обозначение		Наименование	Кол.	Примечание
					Документация		
12			3.820.1-29	КЖ-37	Черт. геометрич. размеров		
12			3.820.1-29	КЖ-38	Арматурный чертеж		
11			-"-	КЖ-40	Выборка стали		
					Сборочные единицы		
11		1	3.820.1-29	КЖ-78	Сетка арматурная СП1а	2	32,90 кг
11		2	-"-	КЖ-84	Сетка арматурная СП6а	2	29,80 кг
11		3	-"-	КЖ-85	Сетка арматурная СР1	8	22,08 кг
11		4	-"-	КЖ-86	Сетка арматурная СР2	4	9,28 кг
11		5	-"-	КЖ-97	Изделие закладное МН1	3	5,58 кг
11		6	-"-	КЖ-97	Изделие закладное МН2	8	20,88 кг
11		7	-"-	КЖ-98	Изделие закладное МН3	2	11,56 кг
					Детали		
12		8	3.820.1-29	КЖ-38	Напрягаемая арматура ф18 АIV марки 20ХГ2Ц ГОСТ 5781-75, ℓ=1000	6	84,00 кг
12		9	-"-	КЖ-38	ф8 АI ГОСТ 5781-75, ℓ=920	2	0,80 кг
12		10	-"-	КЖ-38	ф14 АI ГОСТ 5781-75; ℓ=1150	4	5,56 кг
					Материалы		
					Бетон марки 400	1,66	м³
					Мрз 300		

Инв. № подл. | Подп. и дата

Изм.	Лист	№ докум.	Подп.	Дата	3.820.1-29		
Разраб.		Нечепоренко		11.07.79	Блок служебного моста П-6-1 Спецификация	Лит	Лист	Листов
Пров.		Захлинюк		20.07.79		р	КЖ-39	
ГИП		Пешкова		31.07.79		УКРГИПРОВОДХОЗ г. Киев		
Н.контр.		Корячевцева		3.08.79				
Утв.		Дупляк		1.08.79				

Марка элемента	Арматурные изделия							Закладные изделия				Всего, кг
	Арматурная сталь ГОСТ 5781-75						Итого	Профильн. сталь ГОСТ 103-76		Арм. сталь АI	Итого	
	Класс АI			Итого	АII	АIV						
	ф				ф	ф		ф		ф		
	6	8	14		10	18		12		8		
П-6-1	14,88	63,50	5,56	83,94	16,48	84,00	184,42	31,09		6,93	38,02	222,4

38

7796

Инв. № подл. | Подп. и дата

Изм.	Лист	№ докум.	Подп.	Дата	3.820.1-29		
Разраб.		Нечепоренко		11.07.79	Блок служебного моста П-6-1 Выборка стали	Лит	Лист	Листов
Пров.		Захлинюк		20.07.79		р	КЖ-40	
ГИП		Пешкова		31.07.79		УКРГИПРОВОДХОЗ г. Киев		
Н.контр.		Корячевцева		3.08.79				
Утв.		Дупляк		1.08.79				

Типовой проект 3.820.1-29

1-1
М 1:20

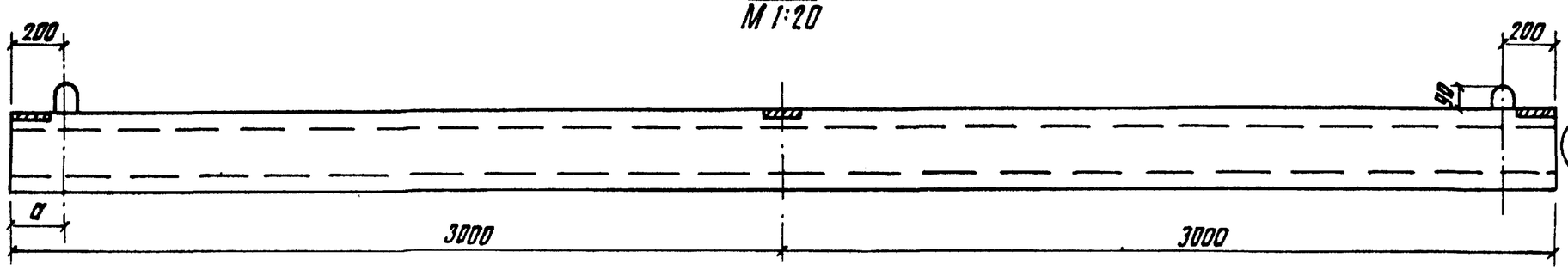

2-2

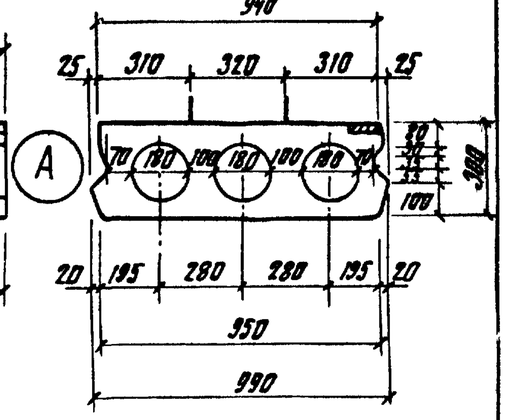

План

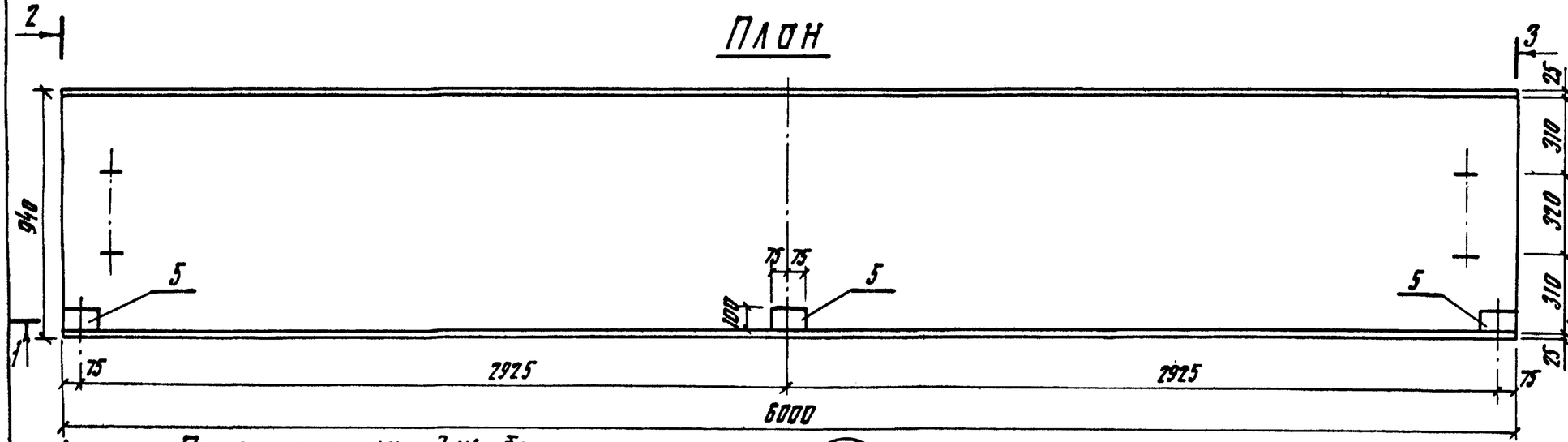

3-3

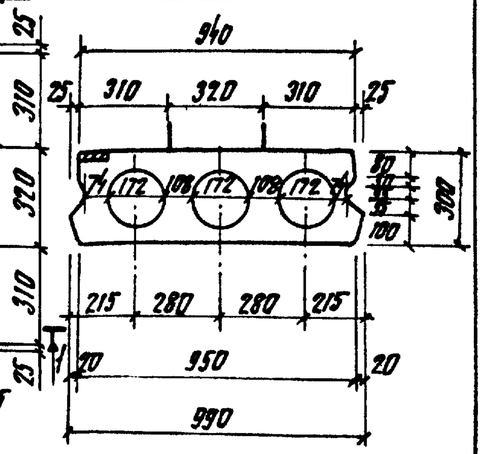

Показатели на один блок

Марка изделия	Марка бетона	Объем бетона, м³	Масса, т	Количество арматуры, кг
П-6-2	400	1.25	3.12	AI - 81.88 AII - 16.48 AIV - 84.00 Закл изделия - 5.55

A
М1:10

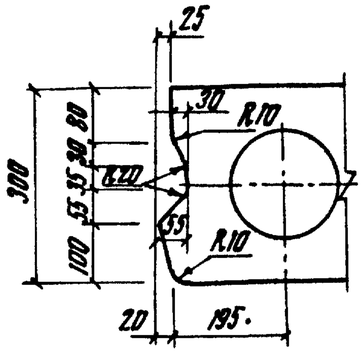

Максимальный консольный свес при транспортировке и монтаже $a \leq 20$ см

3Д

7796

1. Размеры на чертеже даны в мм.
2. Геометрические размеры и армирование блока П-6-2 приняты по типовому проекту „Типовые конструкции и детали зданий и сооружений" серия 3.503-12, выпуск 16, инв. № 384/43, разработанному ГПИ „Союздорпроект" 1974 г.
3. Арматурный чертеж см. КЖ-42.

Изм.	Лист	№ докум.	Подп.	Дата
Разраб.		Нечепоренко		23.05.79
Пров.		Захлинюк		24.05.79
Рук.гр.		Нечепоренко		25.05.79
ГИП		Пешкова		30.05.79
Н.контр.		Корячевцева		30.07.79
Утв.		Дупляк		27.07.79

3.820.1-29

Конструкции шлюзов-регуляторов с расходами воды от 10 до 150 м³/с

Блок служебного моста П-6-2

Лит.	Лист.	Листов
Р	КЖ-41	

Чертеж геометрических размеров

УКРГИПРОВОДХОЗ г. Киев

Инв. № подл. | Подп. и дата

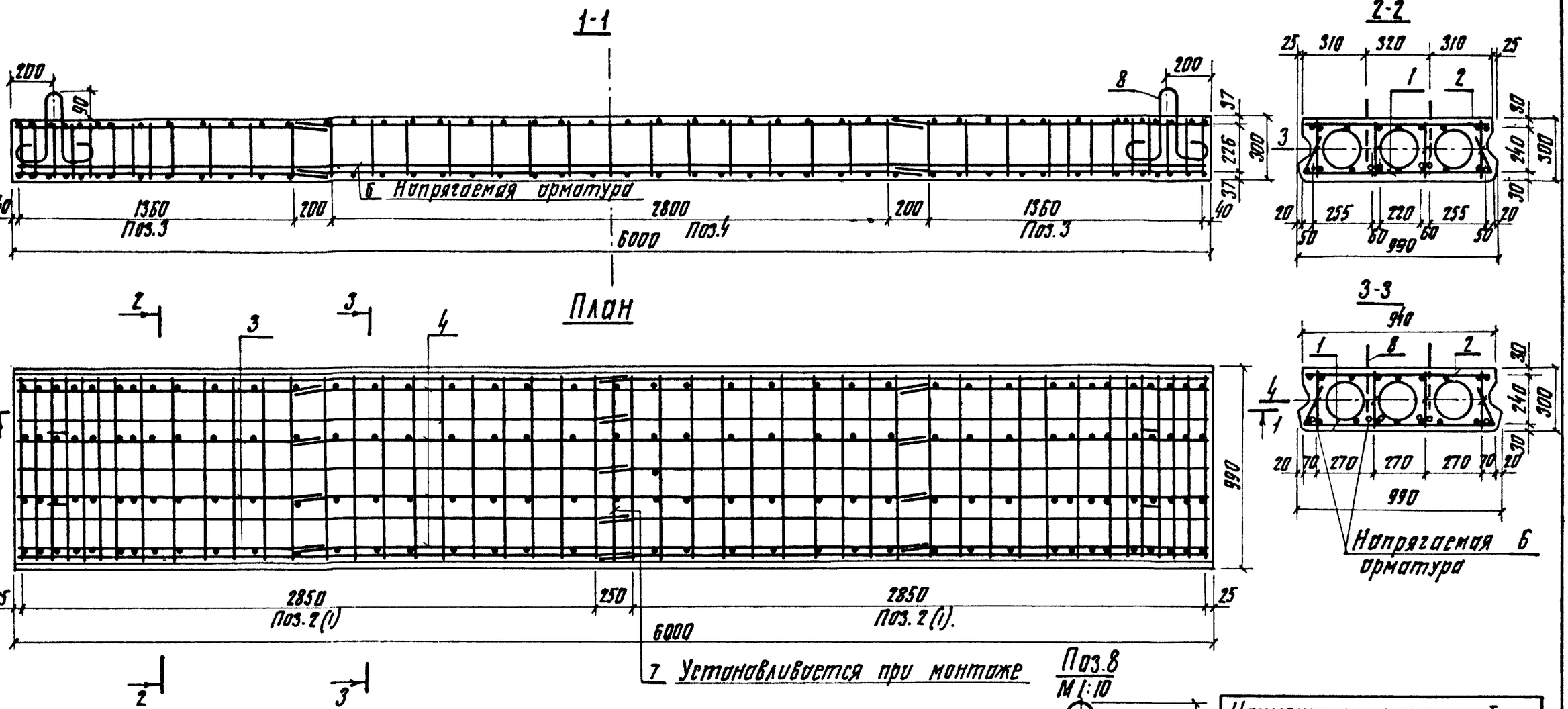

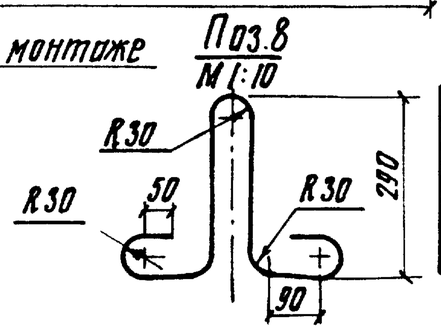

Наименьшая прочность бетона при спуске арматуры 320 кг/см²
Контролируемое усилие в стержне - 13.3 т.

7796 40

1 Размеры на чертеже даны в мм.

2 Армирование блока П-Б-2 принято по типовому проекту „Типовые конструкции и детали зданий и сооружений" серия 3.503-12, выпуск 16 инв. № 384/43, разработанному ГПИ „Союздорпроект" 1974 г.

3 Спецификацию и выборку стали см. чертеж КЖ-43, 44.

Типовой проект 3.820.1-29

Инв. № подл. | Подп. и дата

Изм.	Лист	№ докум.	Подп.	Дата	3.820.1-29			
					Конструкции шлюзов-регуляторов с расходами воды от 10 до 150 м³/с			
Разраб.		Захлиннюк		23.07.75	Блок служебного моста П-Б-2	Лит.	Лист	Листов
Пров.		Ивасенко		24.07.75		Р	КЖ-42	
Рук.гр.		Нечепоренко		25.07.75				
ГИП		Пешкова		25.07.75	Арматурный чертеж.	УКРГИПРОВОДХОЗ г. Киев		
Н.контр.		Корячевцева		30.07.75				
Утв.		Дупляк		27.07.75				

Типовой проект 3.820.1-29

Формат	Зона	Поз.	Обозначение		Наименование	Кол.	Примечание
					Документация		
12			3.820.1-29	КЖ-41	Черт. геометрич. размер.		
12			3.820.1-29	КЖ-42	Арматурный чертеж		
11			-"-	КЖ-44	Выборка стали		
					Сборочные единицы		
11		1	3.820.1-29	КЖ-77	Сетка арматурная СП1	2	31,92 кг
11		2	-"-	КЖ-83	Сетка арматурная СП6	2	28.72 кг
11		3	-"-	КЖ-85	Сетка арматурная СР1	8	22.08 кг
11		4	-"-	КЖ-86	Сетка арматурная СР2	4	9,28 кг
11		5	-"-	КЖ-97	Изделие закладное МН1	3	5,55 кг
					Детали		
12		6	3.820.1-29	КЖ-42	Напрягаемая арматура ф18 АIV марки 20хГ2Ц ГОСТ-5781-75, ℓ=1000	6	84,00 кг
12		7	-"-	КЖ-42	ф8 АI ГОСТ5781-75, ℓ=920	2	0,80 кг
12		8	-"-	КЖ-42	ф14 АI ГОСТ5781-75, ℓ=1150	4	5,56 кг
					Материалы		
					Бетон марки М400,		
					Мрз.300	1,25	$м^3$

Инв. № подл. | Подп. и дата

Изм.	Лист	№ докум.	Подп.	Дата	3.820.1-29		
Разраб.		Нечепоренко		23.07.79	Блок служебного моста П-6-2 Спецификация	Лит.	Лист	Листов
Пров.		Вашека		24.07.79		Р	КЖ-43	
ГИП		Пешкова		26.07.79		УКРГИПРОВОДХОЗ г.Киев		
Н.контр.		Корячевцева		30.07.79				
Утв.		Дупляк		27.07.79				

Марка элемента	Арматурные изделия							Закладные изделия				Всего, кг
	Арматурная сталь ГОСТ 5781-75						Итого	Профильн. сталь ГОСТ 103-76		Арм. сталь АI	Итого	
	Класс АI				АII	АIV						
	ф			Итого	ф	ф		ф		ф		
	6	8	14		10	18		12		8		
П-6-2	14,88	61,44	5,56	81,88	16,48	84,0	182,36	4,23	—	1,32	5,55	187,9

41

7796

Инв. № подл. | Подп. и дата

Изм.	Лист	№ докум.	Подп.	Дата	3.820.1-29		
Разраб.		Нечепоренко		23.07.79	Блок служебного моста П-6-2 Выборка стали	Лит.	Лист	Листов
Пров.		Вашека		24.07.79		Р	КЖ-44	
ГИП		Пешкова		26.07.79		УКРГИПРОВОДХОЗ г.Киев		
Н.контр.		Корячевцева		30.07.79				
Утв.		Дупляк		27.07.79				

Типовой проект 3.820.1-29

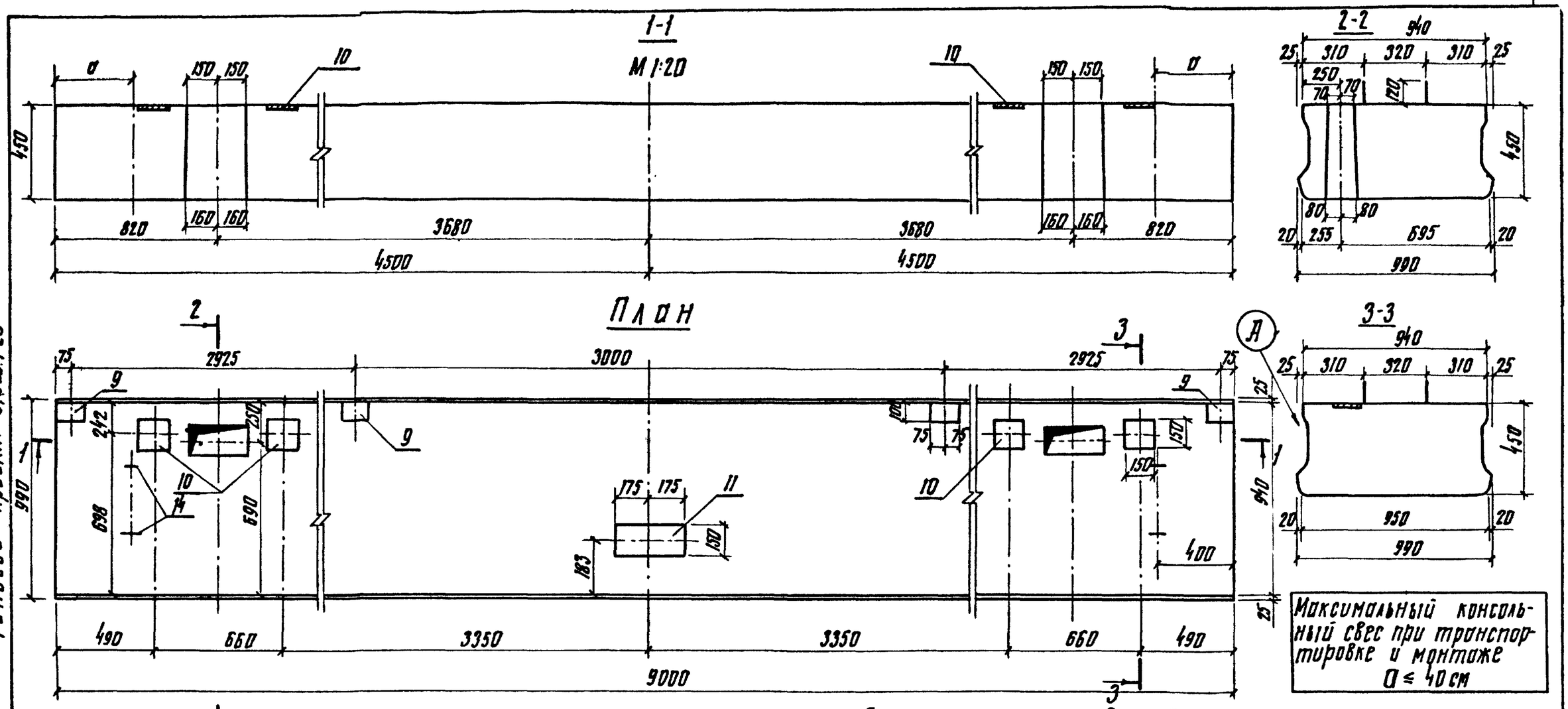

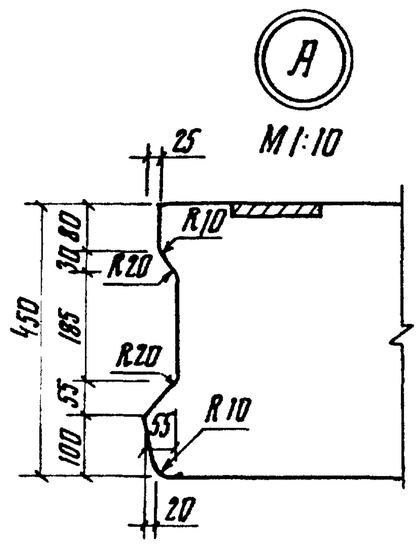

1 Размеры на чертеже даны в мм.

2 Геометрические размеры блока П-9-1 приняты по типовому проекту „Типовые конструкции и детали зданий и сооружений", серия 3.503-12, выпуск 16, инв. № 384/43, разработанному ГПИ „Союздорпроект" 1974г.

3 Арматурный чертеж см. КЖ-46.

42

7796

Показатели на один блок

Марка изделия	Марка бетона	Объем бетона, м³	Масса, т	Количество арматуры кг.
П-9-1	400	3,69	9,23	AI - 122,85 AII - 45,06 AIII - 160,00 Закл. изделия - 23,66

					3.820.1-29		
					Конструкции шлюзов-регуляторов с расходами воды от 10 до 150 м³/с		
Изм.	Лист	№ докум.	Подп.	Дата	Блок служебного моста П-9-1	Лит.	Лист	Листов
Разраб.	Головченко			25.06.79		Р	КЖ-45	
Пров.	Ващук			26.06.79				
Рук.гр.	Нечепоренко			9.07.79				
ГИП	Пешкова			10.07.79	Чертеж геометрических размеров	УКРГИПРОВОДХОЗ г. Киев		
Н.контр.	Корячевцева			27.07.79				
Утв.	Дупляк			27.07.79				

Инв. № подл. | Подп. и дата

1-1
М 1:20

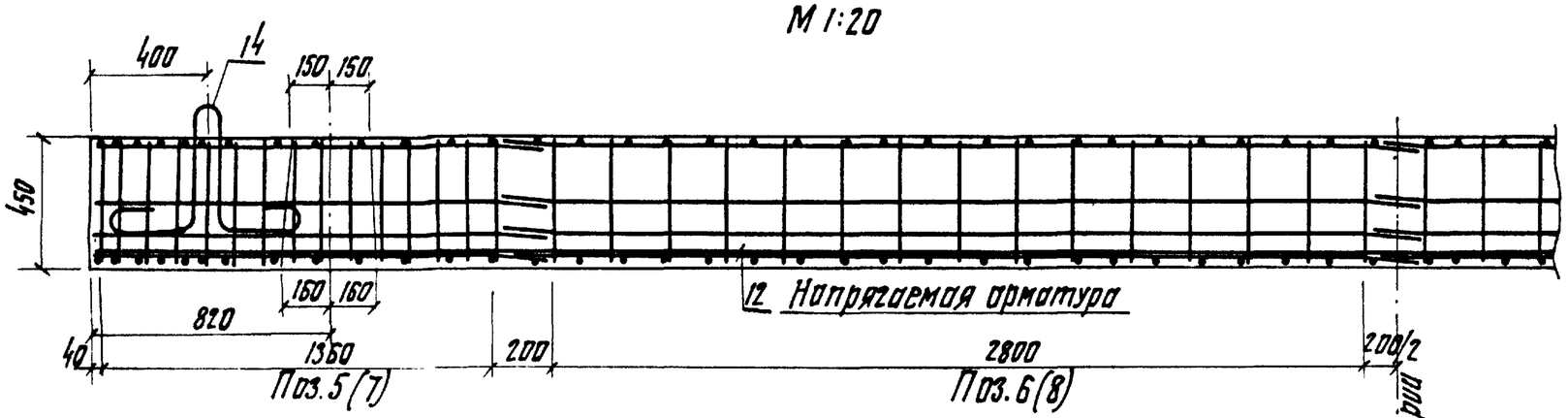

План

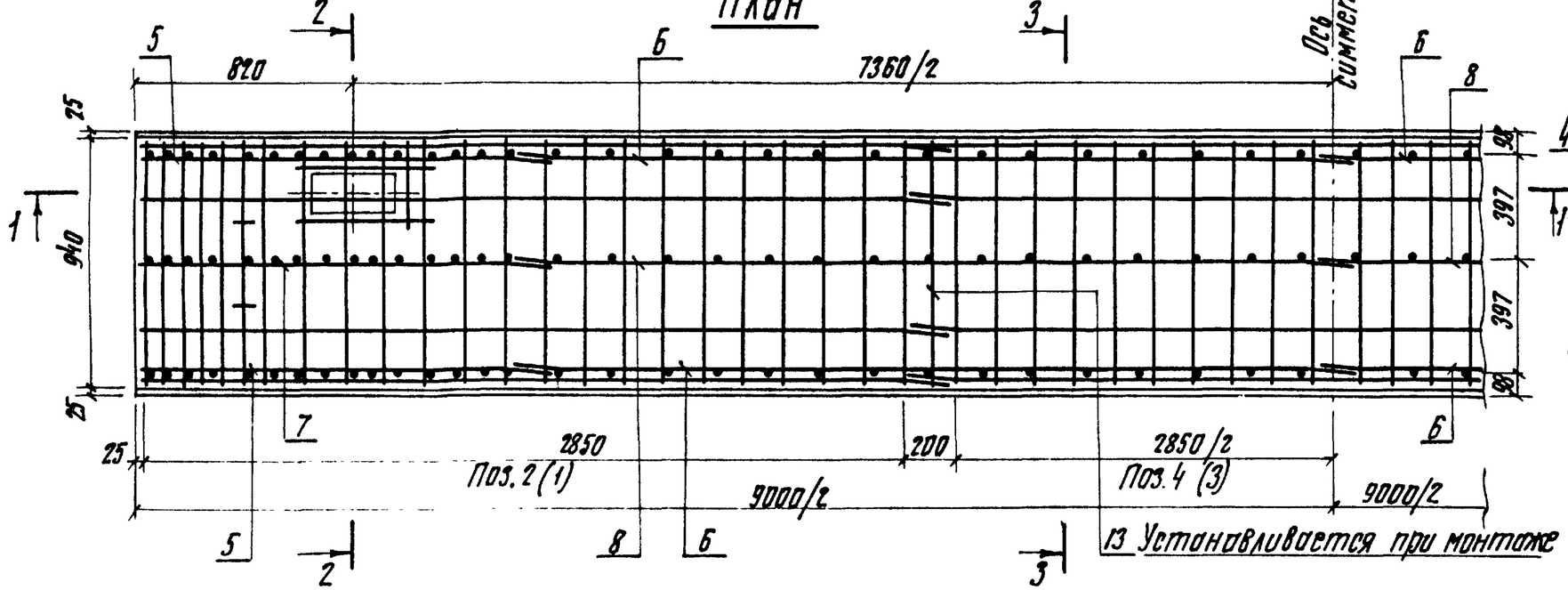

2-2

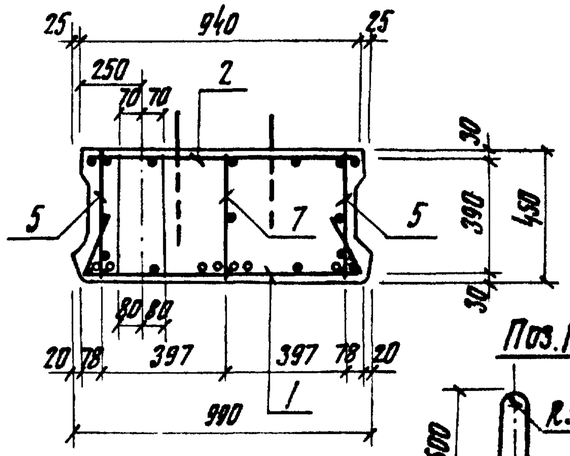

Поз.14

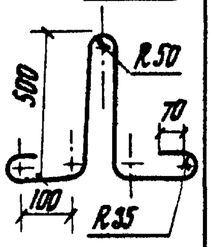

3-3

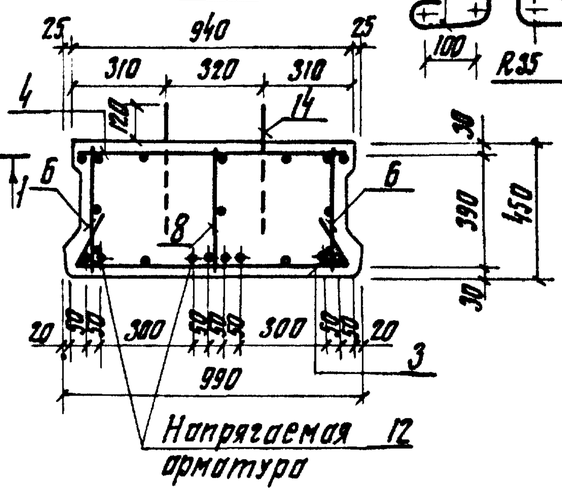

Наименьшая прочность бетона при спуске арматуры 320 кг/см²
Контролируемое усилие в стержне - 13.3 т.

1 Размеры на чертеже даны в мм

2 Армирование блока П-9-1 принято по типовому проекту „Типовые конструкции и детали зданий и сооружений" серия 3.503-12, выпуск 16, инв. №384-43, разработанному ГПИ „Союзгорпроект" 1974г.

3 Спецификацию и выборку стали см. чертеж КЖ-47; 48.

7796

Изм.	Лист	№ докум.	Подп.	Дата	3.820.1-29			
					Конструкции шлюзов-регуляторов с расходом воды от 10 до 150 м³/с			
Разраб.		Головченко		27.06.79	Блок служебного моста П-9-1	Лит.	Лист	Листов
Пров.		Ващук		28.06.79		Р	КЖ-46	
Рук.гр.		Нечепоренко		9.07.79				
ГИП		Пешкова		9.07.79	Арматурный чертеж	УКРГИПРОВОДХОЗ г. Киев		
Н.контр.		Горячевцева		27.07.79				
Утв.		Дупляк		26.07.79				

Типовой проект 3.820.1-29

Инв.№ подл. | Подп. и дата

Типовой проект 3.820.1-29

Формат	Зона	Поз.	Обозначение		Наименование	Кол.	Примечание
					Документация		
12			3.820.1-29	КЖ-45	Черт. геометрических размеров		
12			3.820.1-29	КЖ-46	Арматурный чертеж		
11				КЖ-48	Выборка стали		
					Сборочные единицы		
11		1	3.820.1-29	КЖ-78	Сетка арматурная СП1б	2	32,90 кг
11		2	-"-	КЖ-80	Сетка арматурная СП2а	2	27,40 кг
11		3	-"-	КЖ-81	Сетка арматурная СП3	1	8,37 кг
11		4	-"-	КЖ-82	Сетка арматурная СП4	1	6,86 кг
11		5	-"-	КЖ-87	Сетка арматурная СР3	4	31,32 кг
11		6	-"-	КЖ-88	Сетка арматурная СР4	4	16,96 кг
11		7	-"-	КЖ-89	Сетка арматурная СР5	2	13,74 кг
11		8	-"-	КЖ-90	Сетка арматурная СР6	2	7,06 кг
11		9	-"-	КЖ-97	Изделие закладное МН1	4	7,44 кг
11		10	-"-	КЖ-97	Изделие закладное МН2	4	10,44 кг
11		11	-"-	КЖ-98	Изделие закладное МН3	1	5,78 кг
					Детали		
12		12	3.820.1-29	КЖ-46	Напрягаемая арматура ф18 AIV марки 20ХГ2Ц ГОСТ 5781-75, ℓ=10000	8	160,00 кг
12		13	-"-	КЖ-46	ф6 AI ГОСТ 5781-75, ℓ=920	4	0,82 кг
12		14	-"-	КЖ-46	ф25 AI ГОСТ 5781-75, ℓ=1460	4	22,48 кг
					Материалы		
					Бетон марки М400,	3,69	м³
					Мрз.-300.		

Подп. и дата

Инв. № подл.

Изм.	Лист	№ докум.	Подп.	Дата	3.820.1-29			
Разраб.		Головченко		28.06.79	Блок служебного моста П-9-1 Спецификация	Лит	Лист	Листов
Пров.		Ващук		29.06.79		р	КЖ-47	
ГИП		Пешкова		9.07.79		УКРГИПРОВОДХОЗ г. Киев		
Н.контр.		Корячевцева		27.07.79				
Утв.		Дупляк		26.07.79				

Марка элемента	Арматурные изделия							Закладные изделия				Всего, кг
	Арматурная сталь ГОСТ 5781-75						Итого	Профильн. сталь ГОСТ 103-76		Арм. сталь AI	Итого	
	Класс AI				AII	AIV						
	ф			Итого	ф	ф		ф		ф		
	6	8	25		10	18		12		8		
П-9-1	40,07	60,30	22,48	122,85	45,06	160,00	327,91	19,07	—	4,59	23,66	351,6

44

7796

Подп. и дата

Инв. № подл.

Изм.	Лист	№ докум.	Подп.	Дата	3.820.1-29			
Разраб.		Головченко		28.06.79	Блок служебного моста П-9-1 Выборка стали	Лит.	Лист	Листов
Пров.		Ващук		29.06.79		р	КЖ-48	
ГИП		Пешкова		9.07.79		УКРГИПРОВОДХОЗ г. Киев		
Н.контр.		Корячевцева		27.07.79				
Утв.		Дупляк		26.07.79				

Типовой проект 3.820.1-29

1-1
М 1:20

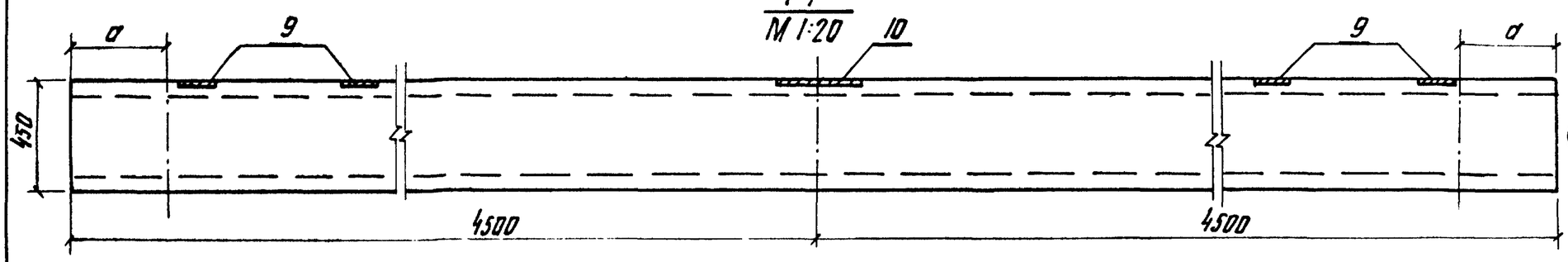

2-2

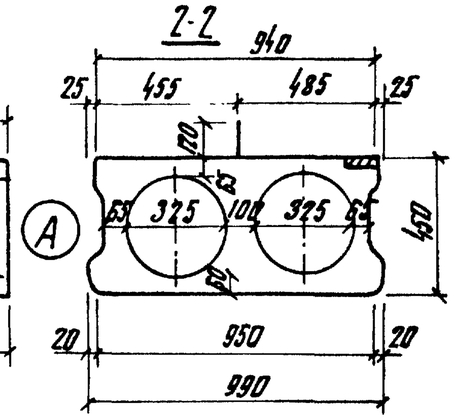

ПЛАН

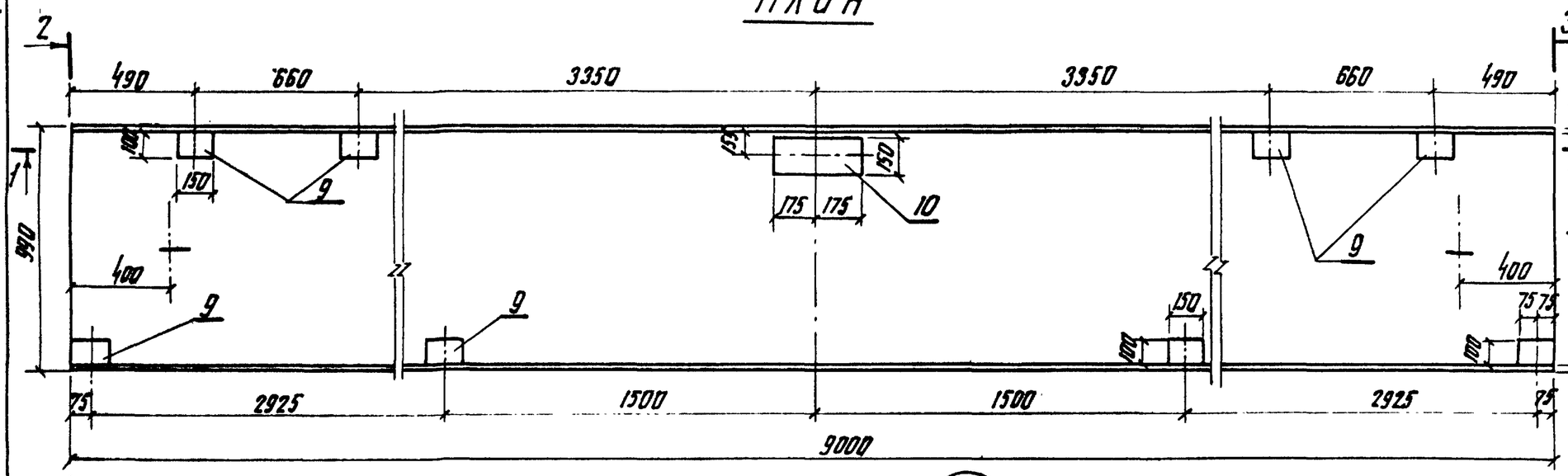

3-3

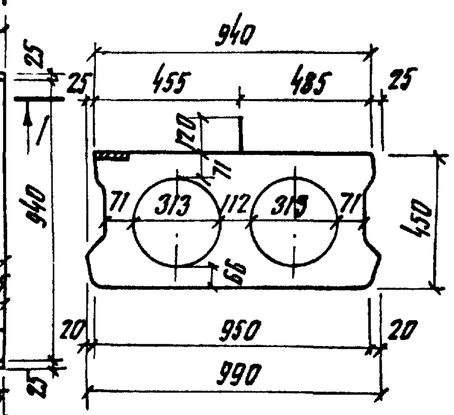

Максимальный консольный свес при транспортировке и монтаже $a \leq 40$ см

7796 45

Показатели на один блок

Марка изделия	Марка бетона	Объем бетона, м³	Масса, т	Количество арматуры, кг
П-9-2	400	2.28	5.7	AI - 105.78 AII - 45.06 AIV - 160.00 Закл. изделия - 20.66

A
М 1:10

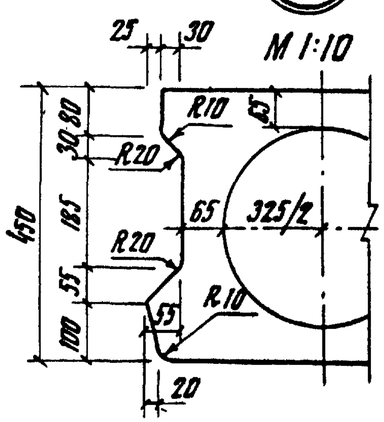

1 Размеры на чертеже даны в мм.
2 Геометрические размеры и армирование блока П-9-2 приняты по типовому проекту „Типовые конструкции и детали зданий и сооружений серия 3.503-12, Выпуск 16" инв.№ 384/43, разработанному ГПИ „Союздорпроект" 1974 г.
3 Арматурный чертеж см. КЖ-50.

Изм.	Лист	№ докум.	Подп.	Дата	3.820.1-29			
					Конструкции шлюзов - регуляторов с расходами воды от 10 до 150 м³/с.			
Разраб.	Головченко			3.07.79	Блок служебного моста П-9-2	Лит.	Лист	Листов
Пров.	Ващук			4.07.79		Р	КЖ-49	
Рук.гр.	Нечепоренко			9.07.79				
ГИП	Пешкова			10.07.79	Чертеж геометрических размеров	УКРГИПРОВОДХОЗ г. Киев		
Н.контр.	Корячевцева			17.07.79				
Утв.	Дупляк			26.07.79				

Инв.№ подл. | Подп. и дата

Типовой проект 3.820.1-29

1-1

М 1:20

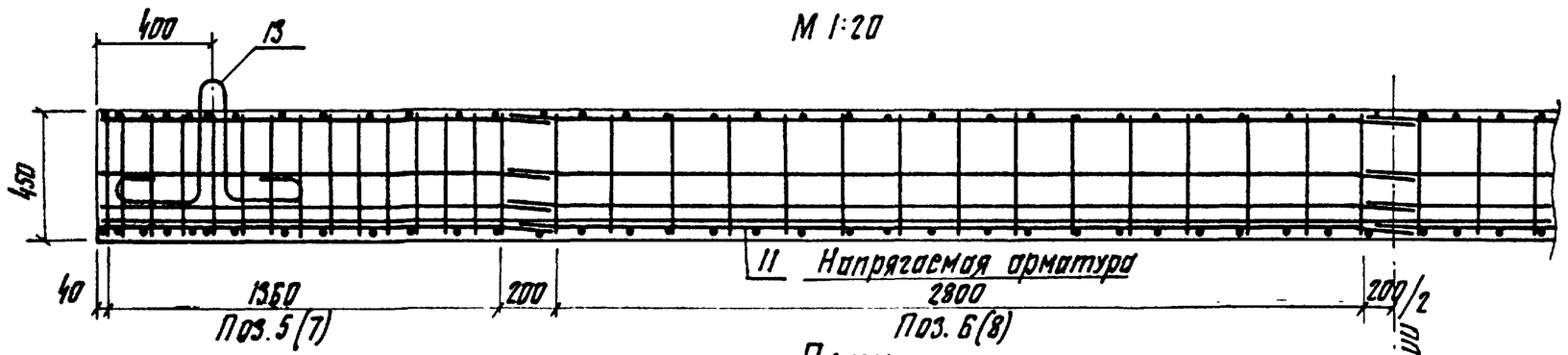

План

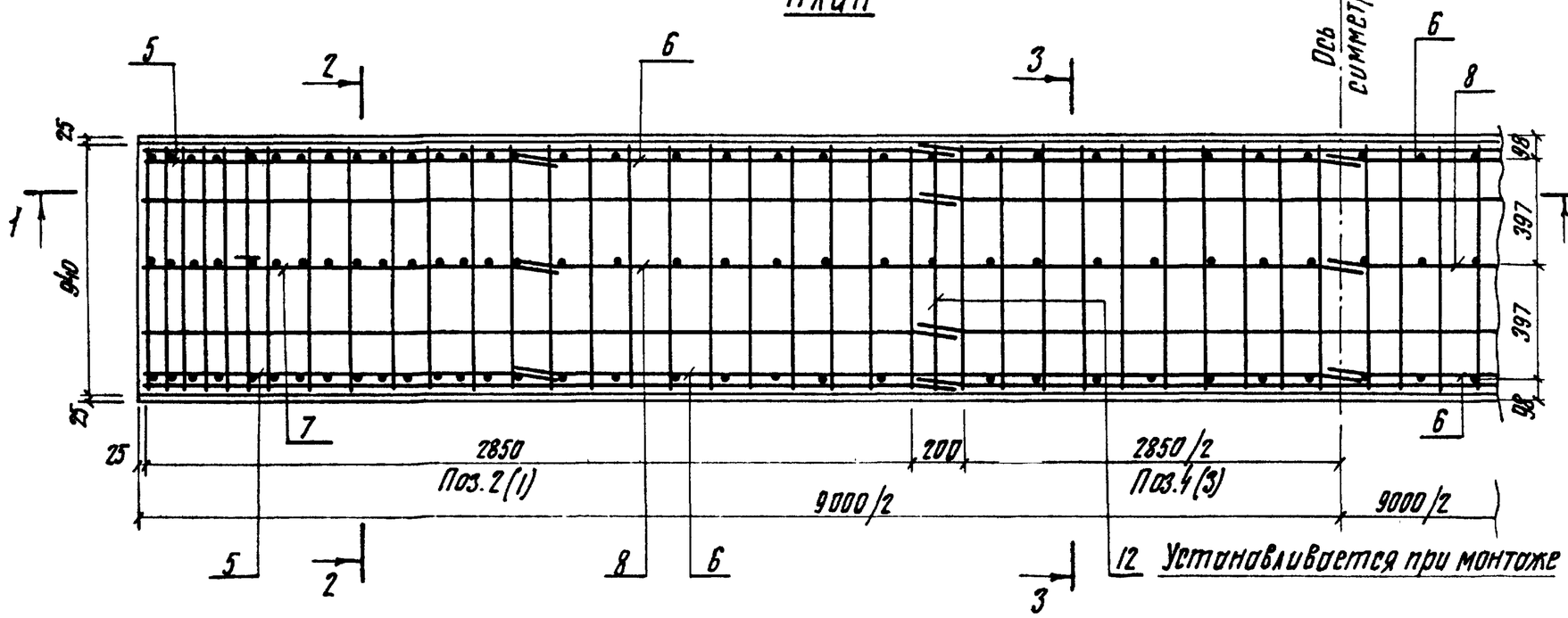

2-2

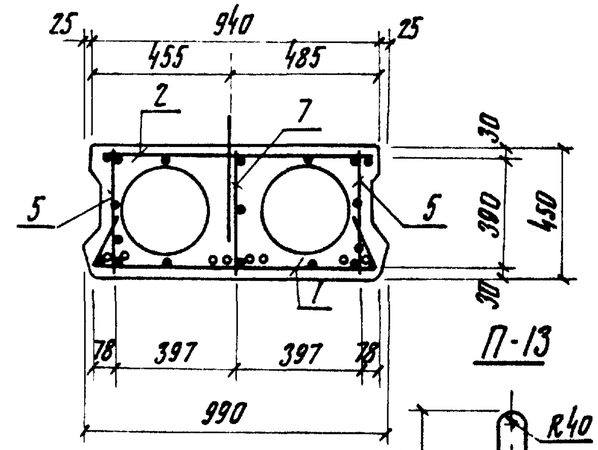

П-13

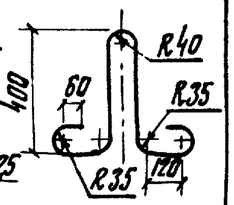

3-3

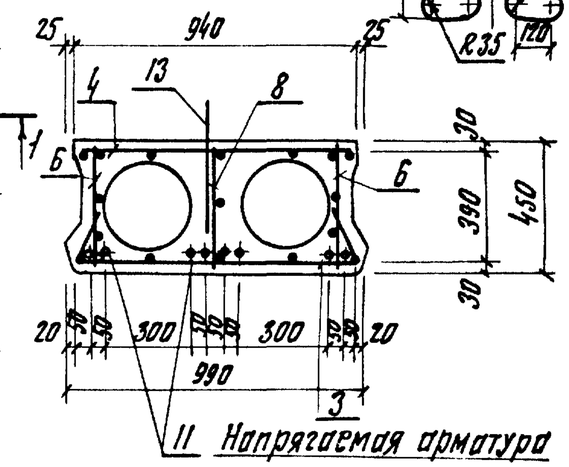

Наименьшая прочность бетона при спуске арматуры 320 кг/см²
Контролируемое усилие в стержне - 13.3 т.

1 Размеры на чертеже даны в мм.

2 Армирование блока П-9-2 принято по типовому проекту „Типовые конструкции и детали зданий и сооружений" серия 3.503-12, выпуск 16, инв. № 384-43, разработанному ГПИ „Союздорпроект" 1974г.

3 Спецификацию и выборку стали см. черт. КЖ-51; 52.

Изм.	Лист.	№ докум.	Подп.	Дата	3.820.1-29			
					Конструкции шлюзов-регуляторов с расходами воды от 10 до 150 м³/с.			
Разраб.		Ващук		4.07.79	Блок служебного моста П-9-2	Лит	Лист	Листов
Пров.		Головченко		5.07.79		Р	КЖ-50	
Рук. гр.		Нечепоренко		07.79				
ГИП		Пешкова		4.07.79	Арматурный чертеж	УКРГИПРОВОДХОЗ г. Киев		
Н. контр.		Корячевцева		27.07.79				
Утв.		Дупляк		26.07.79				

7796

Инв. № подл. | Подп. и дата

46

Типовой проект 3.820.1-29

Формат	Зона	Поз.	Обозначение		Наименование	Кол.	Примечание
					Документация		
12			3.820.1-29	КЖ-49	Черт. геометрических размеров		
12			3.820.1-29	КЖ-50	Арматурный чертеж		
11			-11-	КЖ-52	Выборка стали		
					Сборочные единицы		
11		1	3.820.1-29	КЖ-77	Сетка арматурная СП1	2	31,82 кг
11		2	-11-	КЖ-79	Сетка арматурная СП2	2	26,32 кг
11		3	-11-	КЖ-81	Сетка арматурная СП3	1	8,37 кг
11		4	-11-	КЖ-82	Сетка арматурная СП4	1	6,86 кг
11		5	-11-	КЖ-87	Сетка арматурная СР3	4	31,32 кг
11		6	-11-	КЖ-88	Сетка арматурная СР4	4	16,96 кг
11		7	-11-	КЖ-89	Сетка арматурная СР5	2	13,74 кг
11		8	-11-	КЖ-90	Сетка арматурная СР6	2	7,06 кг
11		9	-11-	КЖ-97	Изделие закладное МН1	8	14,88 кг
11		10	-11-	КЖ-98	Изделие закладное МН3	1	5,78 кг
					Детали		
12		11	3.820.1-29	КЖ-50	Напрягаемая арматура ф18 А IV марки 20ХГ2Ц ГОСТ 5781-75, ℓ=10000	8	160,00 кг
12		12	-11-	КЖ-50	ф6 А I ГОСТ 5781-75, ℓ=920	4	0,82 кг
12		13	-11-	КЖ-50	ф20 А I ГОСТ 5781-75, ℓ=1535	2	7,57 кг
					Материалы		
					Бетон марки М400,	2,28	$м^3$
					Мрз-300		

Инв. № подл. | Подп. и дата

Изм.	Лист	№ докум.	Подп.	Дата	3.820.1-29			
Разраб.		Головченко		9.06.79	Блок служебного моста П-9-2 Спецификация	Лит.	Лист.	Листов
Пров.		Ващук		2.07.79		р	КЖ-51	
ГИП		Пешкова		9.07.79		УКРГИПРОВОДХОЗ г. Киев		
Н.контр.		Корячевцева		27.07.79				
Утв.		Дупляк		26.07.79				

Марка изделия	Арматурные изделия							Закладные изделия				Всего, кг
	Арматурная сталь ГОСТ 5781-75						Итого	Профильн. сталь ГОСТ 103-76		Арм. сталь	Итого	
	Класс А I			Итого	А II	А IV						
	ф				ф	ф		ф		ф		
	6	8	20		10	18		12		8		
П-9-2	40,07	58,14	7,57	105,78	45,06	160,0	310,84	16,23	—	4,43	20,66	331,5

47

7796

Инв. № подл. | Подп. и дата

Изм.	Лист	№ докум.	Подп.	Дата	3.820.1-29			
Разраб.		Головченко		9.06.79	Блок служебного моста П-9-2 Выборка стали	Лит	Лист	Листов
Пров.		Ващук		2.07.79		р	КЖ-52	
ГИП		Пешкова		9.07.79		УКРГИПРОВОДХОЗ г. Киев		
Н.контр.		Корячевцева		27.07.79				
Утв.		Дупляк		26.07.79				

Типовой проект 3.820.1-29

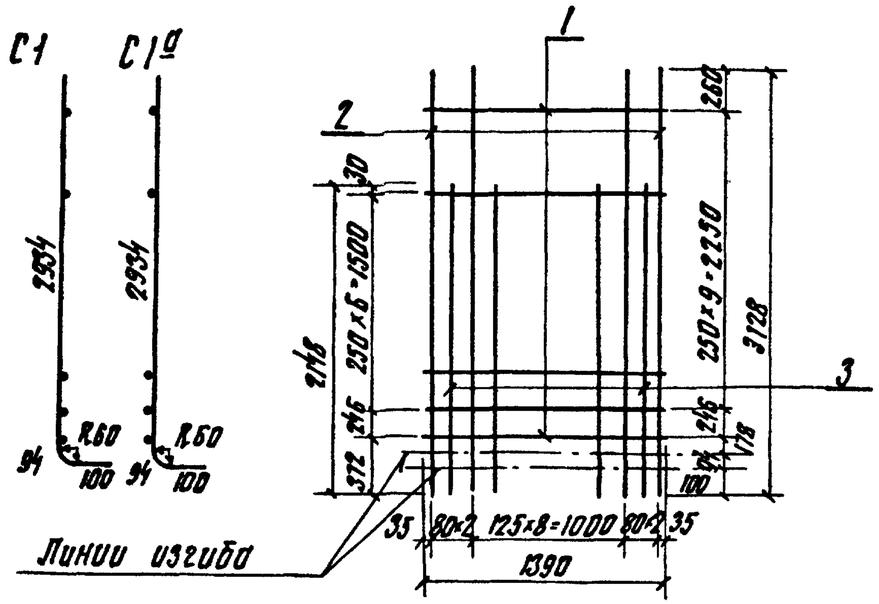

Изготовление сеток производить при помощи контактной точечной электросварки в соответствии с требованиями ГОСТ 14098-68 и СН 393-78

Формат	Зона	Поз.	Обозначение	Наименование	Кол.	Примечание
			3.820.1-29 КЖ-1	С1 (С1а)		
				Детали		
Б4		1		⌀8АI ГОСТ 5781-75, ℓ=1390	11	6,04 кг
Б4		2		⌀12АIII ГОСТ 5,1459-72*, ℓ=3128	7	19,44 кг
Б4		3		⌀12АIII ГОСТ 5,1459-72*, ℓ=2148	6	11,44 кг

Изм.	Лист	№ докум.	Подп.	Дата	3.820.1-29			
Разраб.		Ивасенко		16.05.79	Стеновой блок СБ-25	Лит.	Масса	Масштаб
Пров.		Вашенко		18.05.79		Р	36,92	—
Рук. гр.		Нечепоренко		23.05.79		Лист КЖ-53	Листов	
ГИП		Пешкова		25.05.79	Сетка арматурная С1 (С1а)	УКРГИПРОВОДХОЗ г. Киев		
Н. контр.		Корячевцева		24.07.79				
Утв.		Дупляк		23.07.79				

Инв. № подл. | Подп. и дата

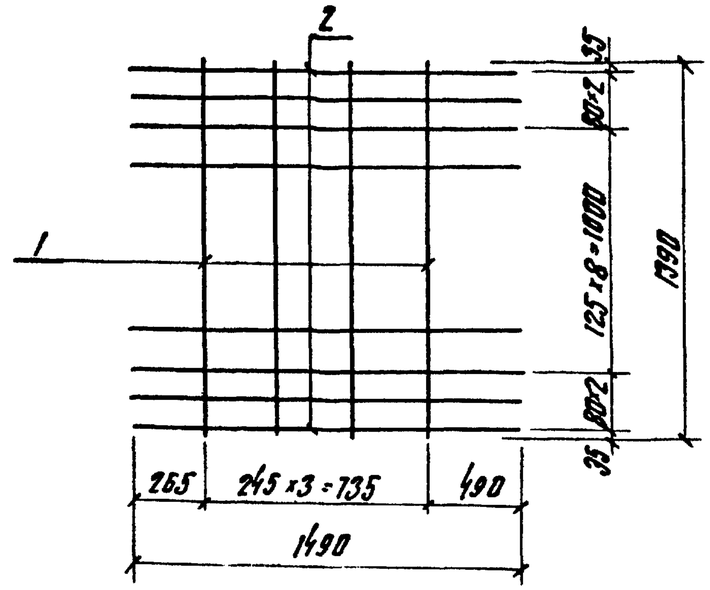

Изготовление сеток производить при помощи контактной точечной электросварки в соответствии с требованиями ГОСТ 14098-68 и СН 393-78

Формат	Зона	Поз.	Обозначение	Наименование	Кол.	Примечание
			3.820.1-29 КЖ-1	С2		
				Детали		
Б4		1		⌀8АI ГОСТ 5781-75, ℓ=1390	4	2,20 кг
Б4		2		⌀12АIII ГОСТ 5,1459-72*, ℓ=1490	13	17,20 кг

48

7796

Изм.	Лист	№ докум.	Подп.	Дата	3.820.1-29			
Разраб.		Ивасенко		16.05.79	Стеновой блок СБ-25	Лит.	Масса	Масштаб
Пров.		Вашенко		18.05.79		Р	19,40	—
Рук. гр.		Нечепоренко		23.05.79		Лист КЖ-54	Листов	
ГИП		Пешкова		25.05.79	Сетка арматурная С-2	УКРГИПРОВОДХОЗ г. Киев		
Н. контр.		Корячевцева		24.07.79				
Утв.		Дупляк		23.07.79				

Инв. № подл. | Подп. и дата

Типовой проект 3.820.1-29

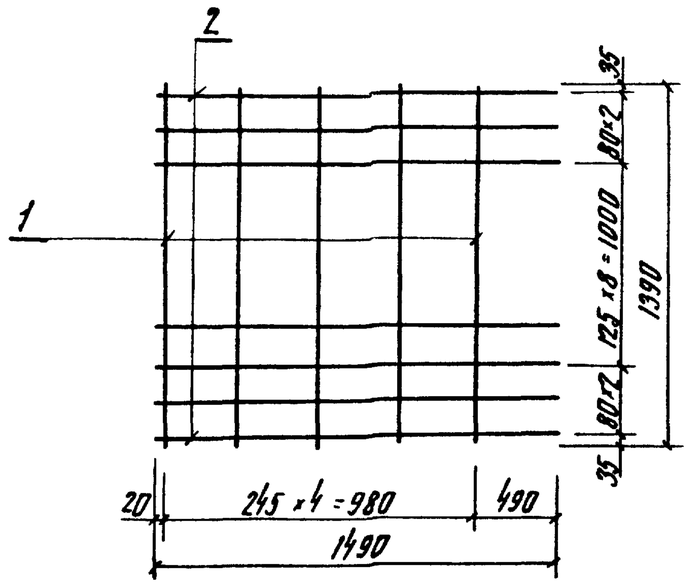

Изготовление сеток производить при помощи контактной точечной электросварки в соответствии с требованиями ГОСТ 14098-68 и СН 393-78.

Формат	Зона	Поз.	Обозначение	Наименование	Кол.	Примечание
			3.820.1-29 КЖ-1	С3		
				Детали		
Б4		1		⌀8 AI ГОСТ 5781-75; ℓ=1390	5	2.74 кг
Б4		2		⌀12 AIII ГОСТ 5.1459-72*; ℓ=1490	13	17.20 кг

Изм.	Лист	№ докум.	Подп.	Дата	3.820.1-29	
Разраб.		Ивасенко		11.07.75	Стеновой блок СБ-25	Лит. Р; Масса 19.94; Масштаб –
Пров.		Вашеко		16.07.75		Лист КЖ-55 Листов
Рук.гр.		Нечепоренко		23.07.75	Сетка арматурная С3	УКРГИПРОВОДХОЗ г. Киев
ГИП		Пешкова		25.07.75		
Н.контр.		Корячевцева		30.07.75		
Утв.		Дуплак		07.07.75		

Инв.№ подл. | Подп. и дата

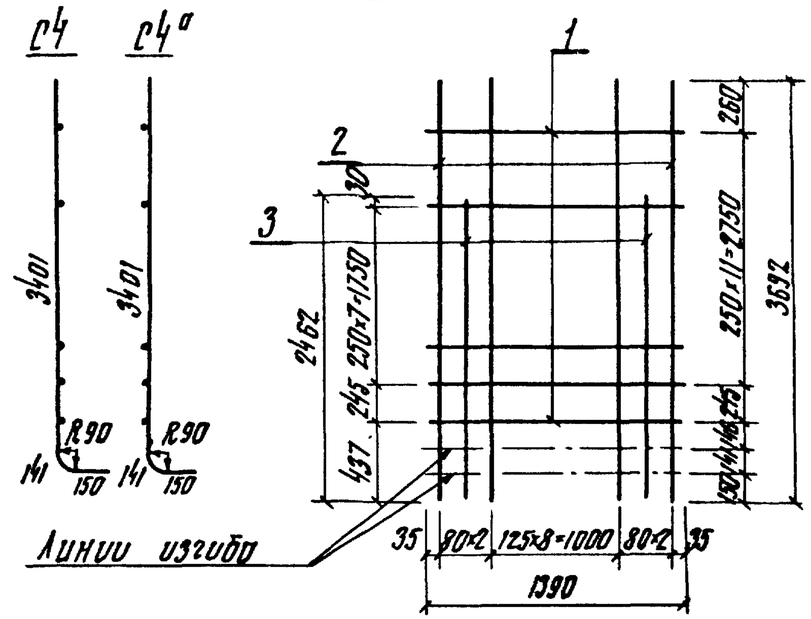

Изготовление сеток производить при помощи контактной точечной электросварки в соответствии с требованиями ГОСТ 14098-68 и СН 393-78.

Формат	Зона	Поз.	Обозначение	Наименование	Кол.	Примечание
			3.820.1-29 КЖ-4	С4 (С4а)		
				Детали		
Б4		1		10 AI ГОСТ 5781-75; ℓ=1390	13	11.15 кг
Б4		2		18 AIII ГОСТ 5.1459-72*; ℓ=3692	7	51.64 кг
Б4		3		18 AIII ГОСТ 5.1459-72*; ℓ=2462	6	29.51 кг

49

7796

Изм.	Лист	№ докум.	Подп.	Дата	3.820.1-29	
Разраб.		Ивасенко		11.07.75	Стеновой блок СБ-30	Лит. Р; Масса 92.30; Масштаб –
Пров.		Вашеко		16.07.75		Лист КЖ-56 Листов
Рук.гр.		Нечепоренко		23.07.75	Сетка арматурная С4 (С4а)	УКРГИПРОВОДХОЗ г. Киев
ГИП		Пешкова		25.07.75		
Н.контр.		Корячевцева		30.07.75		
Утв.		Дуплак		07.07.75		

Инв.№ подл. | Подп. и дата

Типовой проект 3.820.1-29

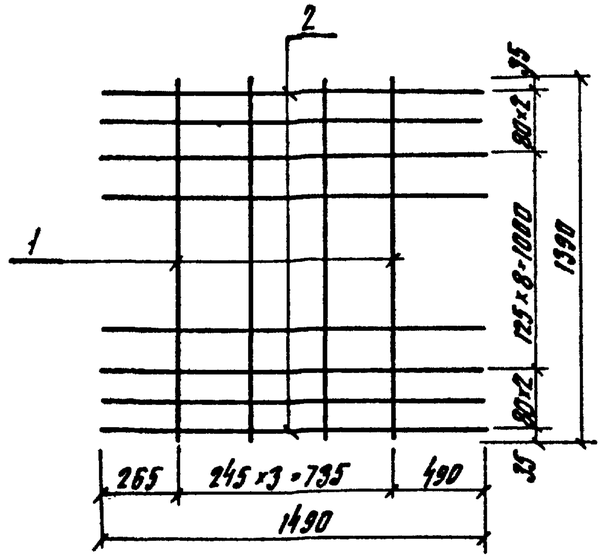

Изготовление сеток производить при помощи контактной точечной электросварки в соответствии с требованиями ГОСТ 14098-68 и СН 393-78.

Формат	Зона	Поз.	Обозначение	Наименование	Кол.	Примечание
			3.820.1-29 КЖ-4	С5		
				Детали		
Б4		1		10АI ГОСТ 5781-75, ℓ=1390	4	3.43 кг
Б4		2		18АIII ГОСТ 5.1459-72*, ℓ=1490	13	38.70 кг

Изм.	Лист	№ докум.	Подп.	Дата	3.820.1-29			
Разраб.		Ивасенко		10.04.79	Стеновой блок СБ-30	Лит.	Масса	Масштаб
Пров.		Захлиннюк		16.04.79		Р	42.13	—
Рук.гр.		Нечепоренко		23.04.79		Лист КЖ-57	Листов	
ГИП		Пешкова		25.04.79	Сетка арматурная С5	УКРГИПРОВОДХОЗ г.Киев		
Н.контр.		Корячевцева		30.04.79				
Утв.		Дупляк		27.07.79				

Инв.№ подл. | Подп. и дата

2

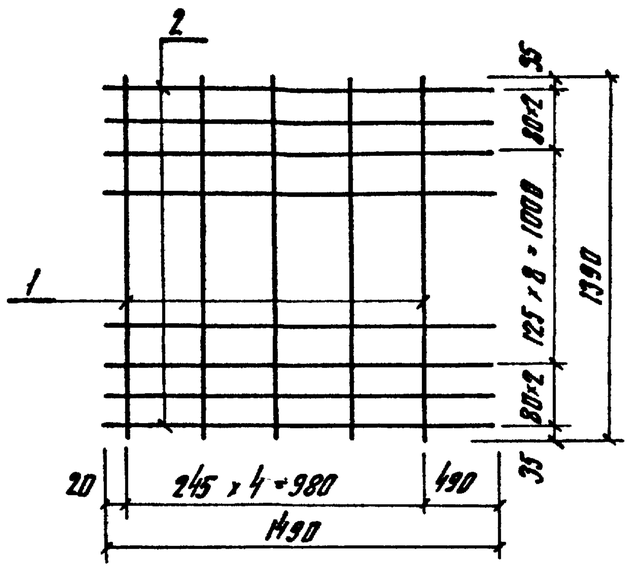

Изготовление сеток производить при помощи контактной точечной электросварки в соответствии с требованиями ГОСТ 14098-68 и СН 393-78.

Формат	Зона	Поз.	Обозначение	Наименование	Кол.	Примечание
			3.820.1-29 КЖ-4	С6		
				Детали		
Б4		1		ф10АI ГОСТ 5781-75, ℓ=1390	5	4.29 кг
Б4		2		ф18АIII ГОСТ 5.1459-72*, ℓ=1490	13	38.70 кг

50

7796

Изм.	Лист	№ докум.	Подп.	Дата	3.820.1-29			
Разраб.		Ивасенко		10.04.79	Стеновой блок СБ-30	Лит	Масса	Масштаб
Пров.		Вашека		16.04.79		Р	42.99	—
Рук.гр.		Нечепоренко		23.04.79		Лист КЖ-58	Листов	
ГИП		Пешкова		25.04.79	Сетка арматурная С6	УКРГИПРОВОДХОЗ г.Киев		
Н.контр.		Корячевцева		30.04.79				
Утв.		Дупляк		27.04.79				

Инв.№ подл. | Подп. и дата

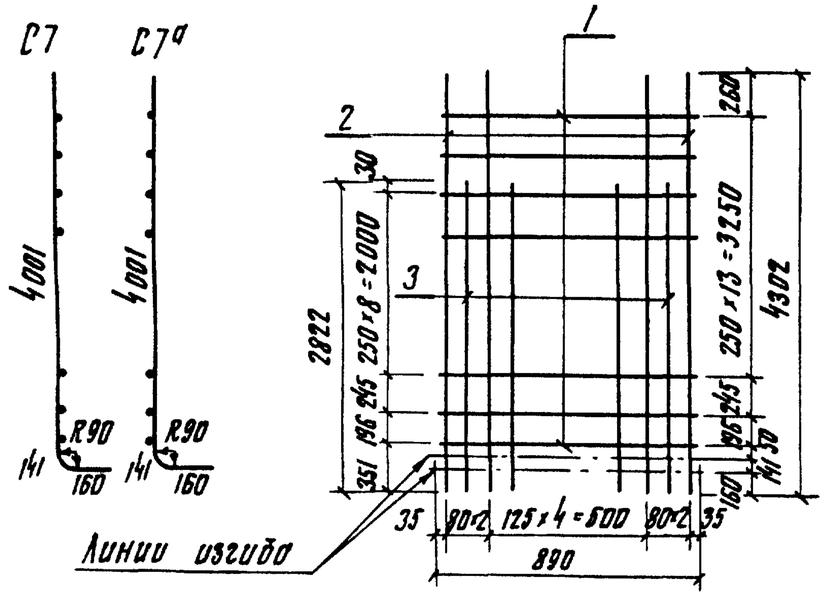

Изготовление сеток производить при помощи контактной точечной электросварки в соответствии с требованиями ГОСТ 14098-68 и СН 393-78

Формат	Зона	Поз.	Обозначение	Наименование	Кол.	Примечание
			3.820.1-29 КЖ-7	С7 (С7а)		
				Детали		
Б4		1		ф10АI ГОСТ 5781-75, ℓ=890	16	8.79кг
Б4		2		ф18АIII ГОСТ 5.1459-72*, ℓ=4302	5	42.98кг
Б4		3		ф18АIII ГОСТ 5.1459-72*, ℓ=2822	4	22.55кг

Изм.	Лист	№ докум.	Подп.	Дата	3.820.1-29		
Разраб.		Цвосенко		27.04.79	Стеновой блок СБ-35	Лит. р	Масса 74,32	Масштаб —
Пров.		Вошко		25.04.79		Лист КЖ-59	Листов
Рук.гр.		Нечепоренко		26.04.79			
ГИП		Пешкова		26.04.79	Сетка арматурная С7 (С7а)	УКРГИПРОВОДХОЗ г. Киев	
Н.контр.		Корячевцева		30.07.79			
Утв.		Дупляк		27.07.79			

Инв.№ подл. | Подп. и дата

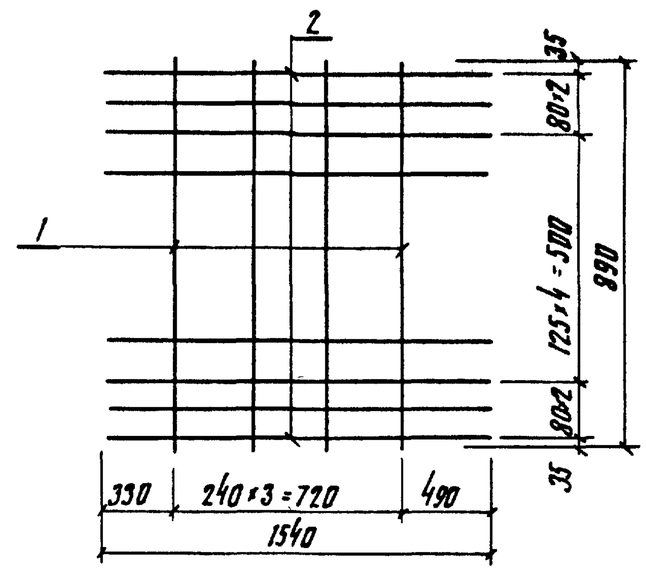

Изготовление сеток производить при помощи контактной точечной электросварки в соответствии с требованиями ГОСТ 14098-68 и СН 393-78

Формат	Зона	Поз.	Обозначение	Наименование	Кол.	Примечание
			3.820.1-29 КЖ-7	С-8		
				Детали		
Б4		1		ф10АI ГОСТ 5781-75; ℓ=890	4	2.20кг
Б4		2		ф18АIII ГОСТ 5.1459-72*; ℓ=1540	9	27.69кг

51

7796

Изм.	Лист	№ докум.	Подп.	Дата	3.820.1-29		
Разраб.		Цвосенко		24.04.79	Стеновой блок СБ-35	Лит. р	Масса 29.89	Масштаб —
Пров.		Вошко		25.04.79		Лист КЖ-60	Листов
Рук.гр.		Нечепоренко		26.04.79			
ГИП		Пешкова		26.04.79	Сетка арматурная С8	УКРГИПРОВОДХОЗ г. Киев	
Н.контр.		Корячевцева		30.07.79			
Утв.		Дупляк		27.07.79			

Инв.№ подл. | Подп. и дата

Типовой проект 3.820.1-29

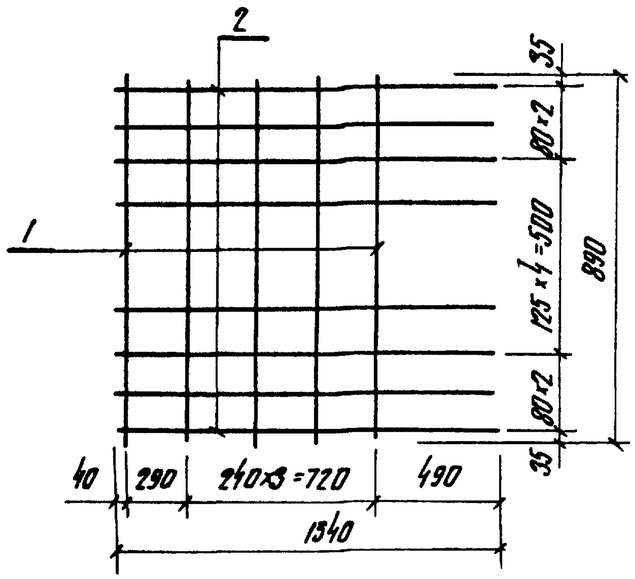

Изготовление сеток производить при помощи контактной точечной электросварки в соответствии с требованиями ГОСТ 14098-68 и СН 393-78.

Формат	Зона	Поз.	Обозначение	Наименование	Кол.	Примечание
			3.820.1-29 КЖ-7	С-9		
				Детали		
Б4		1		ф10 А I ГОСТ 5781-75, ℓ=890	5	2.74 кг
Б4		2		ф18 А III ГОСТ 5.1459-72*, ℓ=1540	9	27.69 кг

Инв. № подл. | Подп. и дата

Изм.	Лист	№ докум.	Подп.	Дата	3.820.1-29		
Разраб.		Ивасенко		13.04.79	Стеновой блок СБ-35	Лит	Масса	Масштаб
Пров.		Захлинюк		16.04.79		Р	30.43	—
Рук. гр.		Нечепоренко		17.04.79		Лист КЖ-61	Листов	
ГИП		Пешкова		18.04.79	Сетка арматурная С9	УКРГИПРОВОДХОЗ г. Киев		
Н. контр.		Корячевцева		30.07.79				
Утв.		Дупляк		27.07.79				

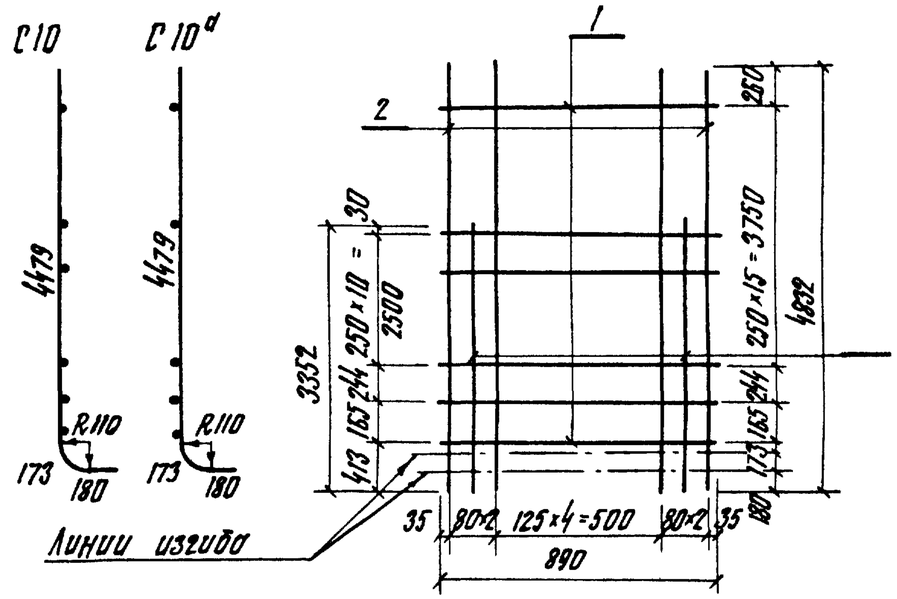

Изготовление сеток производить при помощи контактной точечной электросварки в соответствии с требованиями ГОСТ 14098-68 и СН 393-78

Формат	Зона	Поз.	Обозначение	Наименование	Кол.	Примечание
			3.820.1-29 КЖ-10	С10 (С10а)		
				Детали		
Б4		1		ф12 А I ГОСТ 5781-75, ℓ=890	18	14.22 кг
Б4		2		ф22 А III ГОСТ 5.1459-72*, ℓ=4832	5	72.09 кг
Б4		3		ф22 А III ГОСТ 5.1459-72*, ℓ=3352	4	40.01 кг

52

7796

Инв. № подл. | Подп. и дата

Изм.	Лист	№ докум.	Подп.	Дата	3.820.1-29		
Разраб.		Ивасенко		13.04.79	Стеновой блок СБ-40	Лит.	Масса	Масштаб
Пров.		Захлинюк		16.04.79		Р	126.32	—
Рук. гр.		Нечепоренко		17.04.79		Лист КЖ-62	Листов	
ГИП		Пешкова		18.04.79	Сетка арматурная С10 (С10а)	УКРГИПРОВОДХОЗ г. Киев		
Н. контр.		Корячевцева		30.07.79				
Утв.		Дупляк		27.07.79				

Типовой проект 3.820.1-29

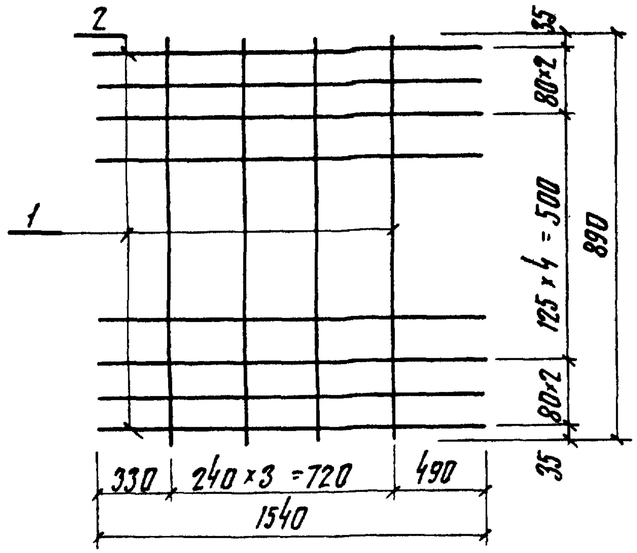

Изготовление сеток производить при помощи контактной точечной электросварки в соответствии с требованиями ГОСТ 14098-68 и СН 393-78.

Формат	Зона	Поз.	Обозначение	Наименование	Кол.	Примечание
			3.820.1-29 КЖ-10	С11		
				Детали		
Б4		1		⌀12 А I ГОСТ 5781-75; ℓ=890	4	3.16 кг
Б4		2		⌀22 А III ГОСТ 5.1459-72; ℓ=1540	9	41.36 кг

Изм.	Лист	№ докум.	Подп.	Дата	3.820.1-29			
Разраб.		Ивасенко		13.04.79	Стеновой блок СБ-40	Лит.	Масса	Масштаб
Пров.		Захлинюк		16.04.79		Р	44.52	—
Рук. гр.		Нечепоренко		17.04.79		Лист КЖ-63	Листов	
ГИП		Пешкова		18.04.79	Сетка арматурная С11	УКРГИПРОВОДХОЗ г. Киев		
Н. контр.		Корячевцева		30.07.79				
Утв.		Дупляк		27.07.79				

Инв. № подл. | Подп. и дата

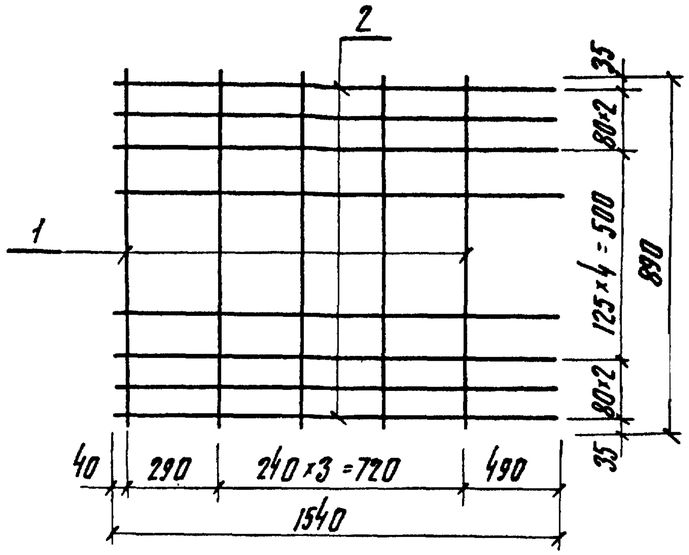

Изготовление сеток производить при помощи контактной точечной электросварки в соответствии с требованиями ГОСТ 14098-68 и СН 393-78

Формат	Зона	Поз.	Обозначение	Наименование	Кол.	Примечание
			3.820.1-29 КЖ-10	С12		
				Детали		
Б4		1		⌀12 А I ГОСТ 5781-75; ℓ=890	5	3.95 кг
Б4		2		⌀22 А III ГОСТ 5.1459-72; ℓ=1540	9	41.36 кг

53
7796

Изм.	Лист	№ докум.	Подп.	Дата	3.820.1-29			
Разраб		Ивасенко		13.04.79	Стеновой блок СБ-40	Лит.	Масса	Масштаб
Пров.		Захлинюк		16.04.79		Р	45.31	—
Рук. гр.		Нечепоренко		17.04.79		Лист КЖ-64	Листов	
ГИП		Пешкова		18.04.79	Сетка арматурная С12	УКРГИПРОВОДХОЗ г. Киев		
Н. контр.		Корячевцева		30.07.79				
Утв		Дупляк		27.07.79				

Инв. № подл. | Подп. и дата

Типовой проект 3.820.1-29

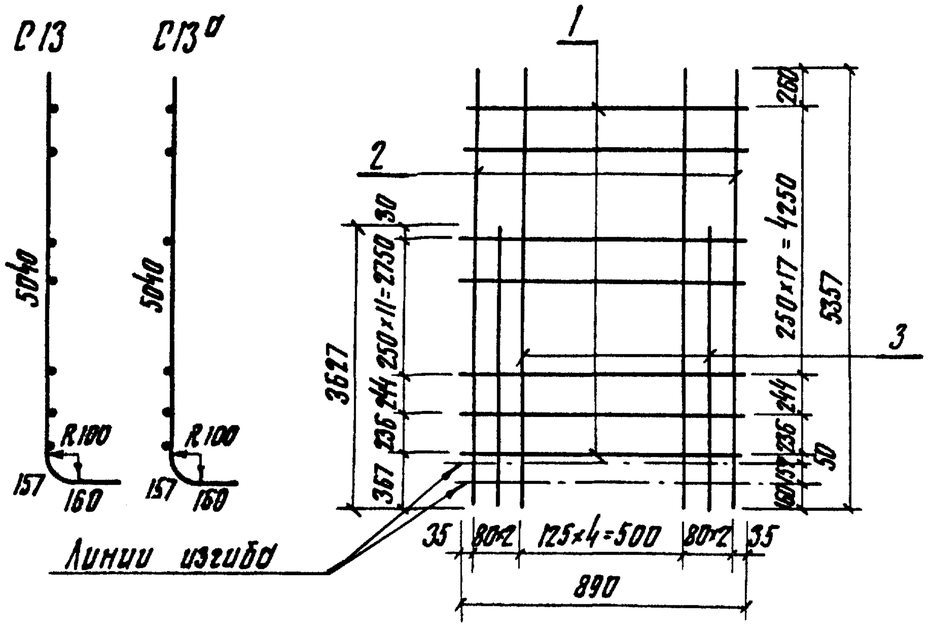

Изготовление сеток производить при помощи контактной точечной электросварки в соответствии с требованиями ГОСТ 14098-68 и СН 393-78.

Формат	Зона	Поз.	Обозначение	Наименование	Кол.	Примечание
			3.820.1-29 КЖ-13	С13 (13а)		
				Детали		
Б4		1		⌀12АI ГОСТ 5781-75, ℓ=890	20	15.81 кг
Б4		2		⌀20АIII ГОСТ 5.1459-72*, ℓ=5357	5	66.05 кг
Б4		3		⌀20АIII ГОСТ 5.1459-72*, ℓ=3627	4	35.78 кг

Изм.	Лист	№ докум.	Подп.	Дата	3.820.1-29		
Разраб.		Нечепоренко		16.04.79	Стеновой блок СБ-45	Лит р	Масса 117.64	Масштаб —
Пров.		Ивосенко		17.04.79		Лист КЖ-65	Листов
Рук.гр.		Нечепоренко		16.04.79			
ГИП		Пешкова		18.04.79	Сетка арматурная С13 (13а)	УКРГИПРОВОДХОЗ г. Киев	
Н.контр.		Корячевцева		30.07.79			
Утв.		Дупляк		27.07.79			

Инв.№ подл. | Подп. и дата

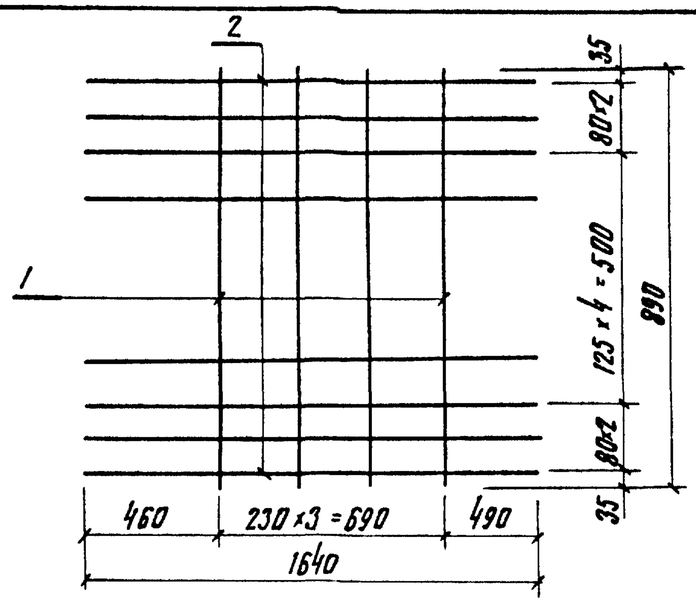

Изготовление сеток производить при помощи контактной точечной электросварки в соответствии с требованиями ГОСТ 14098-68 и СН 393-78

Формат	Зона	Поз.	Обозначение	Наименование	Кол.	Примечание
			3.820.1-29 КЖ-13	С14		
				Детали		
Б4		1		⌀12АI ГОСТ 5781-75, ℓ=890	4	3.16 кг
Б4		2		⌀20АIII ГОСТ 5.1459-72*, ℓ=1640	9	36.40 кг

54

7796

Изм.	Лист	№ докум.	Подп.	Дата	3.820.1-29		
Разраб.		Нечепоренко		16.04.79	Стеновой блок СБ-45	Лит р	Масса 39.56	Масштаб —
Пров.		Ивосенко		17.04.79		Лист КЖ-66	Листов
Рук.гр.		Нечепоренко		16.04.79			
ГИП		Пешкова		18.04.79	Сетка арматурная С14	УКРГИПРОВОДХОЗ г. Киев	
Н.контр.		Корячевцева		30.07.79			
Утв.		Дупляк		27.07.79			

Инв.№ подл. | Подп. и дата

Типовой проект 3.820.1-29

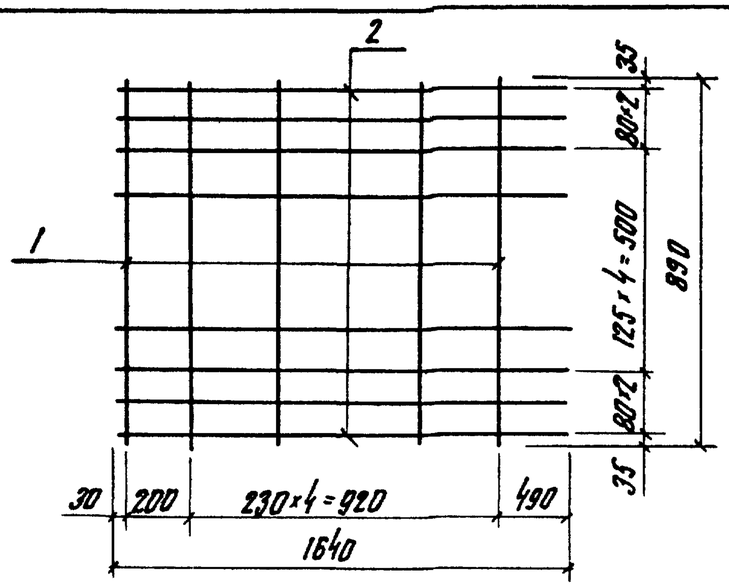

Изготовление сеток производить при помощи контактной точечной электросварки в соответствии с требованиями ГОСТ 14098-68 и СН 393-78

Формат	Зона	Поз.	Обозначение	Наименование	Кол.	Примечание
			3.820.1-29 КЖ-13	С15		
				Детали		
64		1		ф12 А I ГОСТ 5781-75; ℓ=890	6	4.74 кг
64		2		ф20 А III ГОСТ 5.1459-72*; ℓ=1640	9	36.40 кг.

Изм.	Лист	№ докум.	Подп.	Дата	3.820.1-29		
Разраб.		Нечепоренко		16.04.79	Стеновой блок СБ-45	Лит. Р	Масса 41.14	Масштаб —
Пров.		Ивосенко		17.04.79		Лист КЖ-67	Листов
Рук. гр.		Нечепоренко		16.04.79			
ГИП		Пешкова		18.04.79	Сетка арматурная С15	УКРГИПРОВОДХОЗ г. Киев	
Н. контр.		Корячевцева		30.07.79			
Утв.		Дупляк		27.07.79			

Инв. № подл. | Подп. и дата

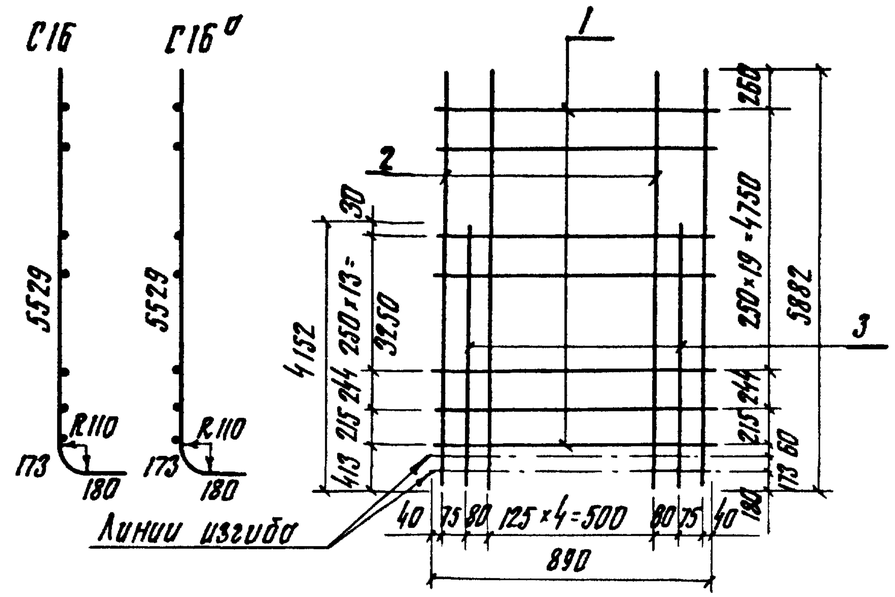

Изготовление сеток производить при помощи контактной точечной электросварки в соответствии с требованиями ГОСТ 14098-68 и СН 393-78.

Формат	Зона	Поз.	Обозначение	Наименование	Кол.	Примечание
			3.820.1-29 КЖ-16	С16 (С16а)		
				Детали		
64		1		ф12 А I ГОСТ 5781-75; ℓ=890	22	17.39 кг
64		2		ф22 А III ГОСТ 5.1459-72*; ℓ=5882	5	87.76 кг
64		3		ф22 А III ГОСТ 5.1459-72*; ℓ=4152	4	49.56 кг

55

7796

Изм.	Лист	№ докум.	Подп.	Дата	3.820.1-29		
Разраб.		Нечепоренко		16.04.79	Стеновой блок СБ-50	Лит. Р	Масса 154.71	Масштаб —
Пров.		Ивосенко		17.04.79		Лист КЖ-68	Листов
Рук. гр.		Нечепоренко		16.04.79			
ГИП		Пешкова		18.04.79	Сетка арматурная С16 (С16а)	УКРГИПРОВОДХОЗ г. Киев	
Н. контр.		Корячевцева		30.07.79			
Утв.		Дупляк		27.07.79			

Инв. № подл. | Подп. и дата

Типовой проект 3.820.1-29

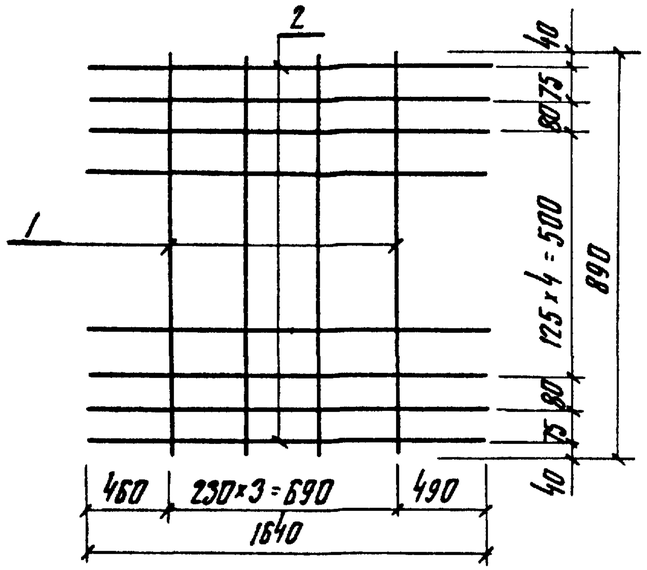

Изготовление сеток производить при помощи контактной точечной электросварки в соответствии с требованиями ГОСТ 14098-68 и СН 393-78

Формат	Зона	Поз.	Обозначение	Наименование	Кол.	Примечание
			3.820.1-29 КЖ-16	С17		
				Детали		
Б4		1		Ф12АI ГОСТ 5781-75; ℓ=890	4	3.16 кг
Б4		2		Ф22АIII ГОСТ 5.1459-72*; ℓ=1640	9	44.04 кг

Изм.	Лист	№ докум.	Подп.	Дата	3.820.1-29		
Разраб.		Нечепоренко		23.07.79	Стеновой блок СБ-50	Лит. р	Масса 47.20	Масштаб —
Пров.		Ивасенко		24.07.79		Лист КЖ-69	Листов
Рук.гр.		Нечепоренко		23.07.79			
ГИП		Пешкова		28.07.79	Сетка арматурная С-17	УКРГИПРОВОДХОЗ г. Киев	
Н.контр.		Корячевцева		30.07.79			
Утв.		Дупляк		27.07.79			

Инв.№ подл. | Подп. и дата

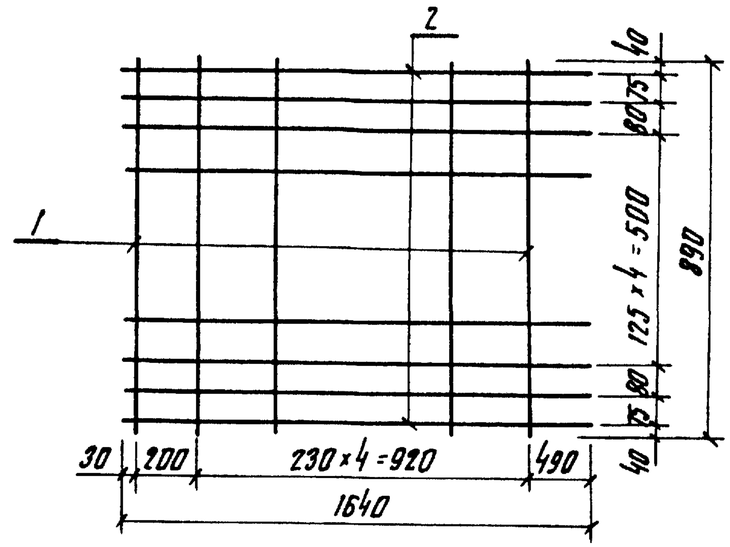

Изготовление сеток производить при помощи контактной точечной электросварки в соответствии с требованиями ГОСТ 14098-68 и СН 393-78

Формат	Зона	Поз.	Обозначение	Наименование	Кол.	Примечание
			3.820.1-29 КЖ-16	С18		
				Детали		
Б4		1		Ф12АI ГОСТ 5781-75, ℓ=890	6	4.74 кг
Б4		2		Ф22АIII ГОСТ 5.1459-72*, ℓ=1640	9	44.04 кг

56

7796

Изм.	Лист	№ докум.	Подп.	Дата	3.820.1-29		
Разраб.		Нечепоренко		23.07.79	Стеновой блок СБ-50	Лит. р	Масса 48.78	Масштаб —
Пров.		Ивасенко		24.07.79		Лист КЖ-70	Листов
Рук.гр.		Нечепоренко		23.07.79			
ГИП		Пешкова		28.07.79	Сетка арматурная С18	УКРГИПРОВОДХОЗ г. Киев	
Н.контр.		Корячевцева		30.07.79			
Утв.		Дупляк		27.07.79			

Инв.№ подл. | Подп. и дата

Типовой проект 3.820.1-29

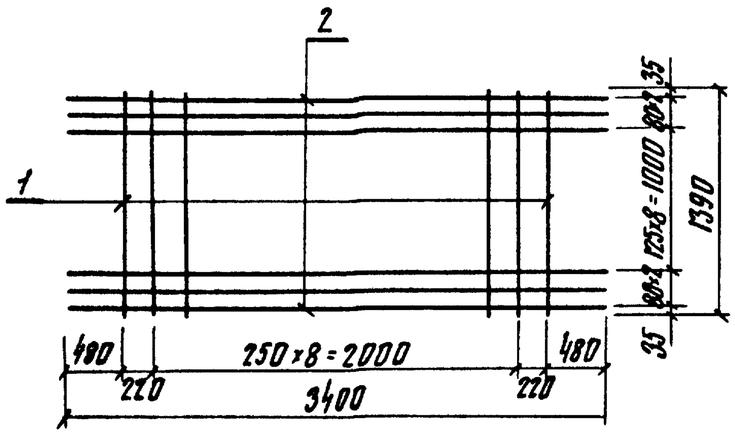

Изготовление сеток производить при помощи контактной точечной электросварки в соответствии с требованиями ГОСТ 14098-68 и СН 393-78.

Формат	Зона	Поз.	Обозначение	Наименование	Кол.	Примечание
			3.820.1-29 КЖ-19	С19		
				Детали		
Б4		1		ф8 AI ГОСТ 5781-75, ℓ=1390	11	6.04 кг
Б4		2		ф12 AIII ГОСТ 5.1459-72*, ℓ=3400	13	39.25 кг

Изм.	Лист	№ докум.	Подп.	Дата	3.820.1-29		
Разраб.		Ващук		16.07.79	Флютбетный блок ФБ-1	Лит. р / Масса 45.29 / Масштаб —	
Пров.		Головченко		18.07.79		Лист КЖ-71 / Листов	
Рук.гр.		Нечепоренко		23.07.79	Сетка арматурная С19	УКРГИПРОВОДХОЗ г. Киев	
ГИП		Пешкова		25.07.79			
Н.контр.		Корячевцева		30.07.79			
Утв.		Дупляк		27.07.79			

Инв. № подл. | Подп. и дата

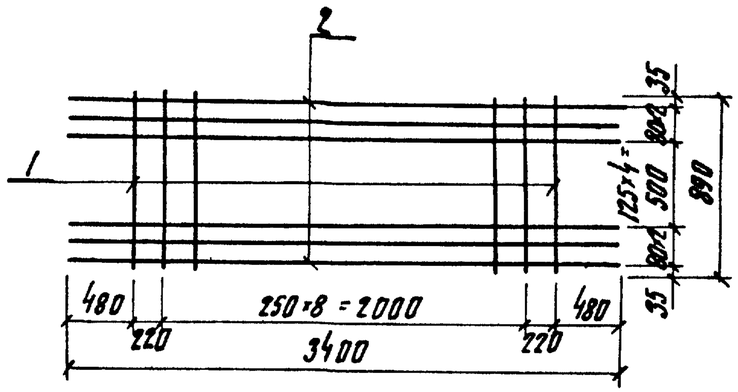

Изготовление сеток производить при помощи контактной точечной электросварки в соответствии с требованиями ГОСТ 14098-68 и СН 393-78.

Формат	Зона	Поз.	Обозначение	Наименование	Кол.	Примечание
			3.820.1-29 КЖ-22; 25	С20		
				Детали		
Б4		1		ф12 AI ГОСТ 5781-75, ℓ=890	11	8.60 кг
Б4		2		ф22 AIII ГОСТ 5.1459-72*, ℓ=3400	9	91.31 кг

Изм.	Лист	№ докум.	Подп.	Дата	3.820.1-29		
Разраб.		Ващук		16.07.79	Флютбетные блоки: ФБ-2; ФБ-3	Лит. р / Масса 100.00 / Масштаб —	
Пров.		Головченко		18.07.79		Лист КЖ-72 / Листов	
Рук.гр.		Нечепоренко		23.07.79	Сетка арматурная С20	УКРГИПРОВОДХОЗ г. Киев	
ГИП		Пешкова		26.07.79			
Н.контр.		Корячевцева		30.07.79			
Утв.		Дупляк		27.07.79			

Инв. № подл. | Подп. и дата

Типовой проект 3.820.1-29

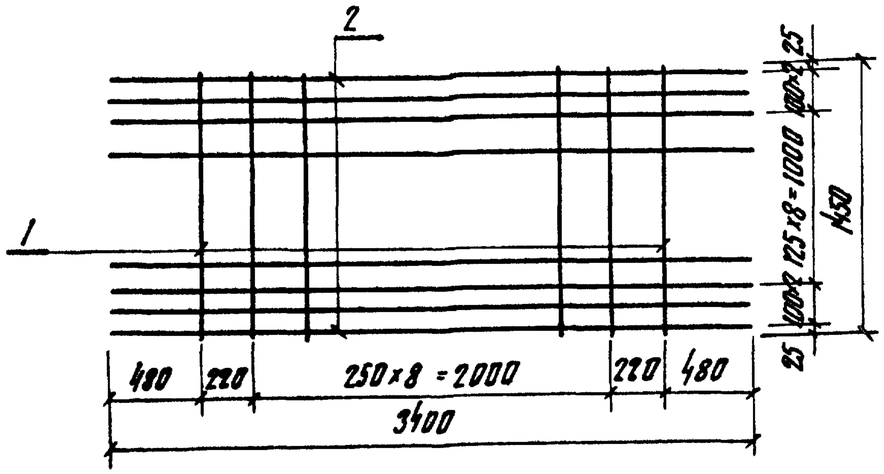

Изготовление сеток производить при помощи контактной точечной электросварки в соответствии с требованиями ГОСТ 14098-68 и СН-393-78.

Формат	Зона	Поз.	Обозначение	Наименование	Кол.	Примечание
			3.820.1-29 КЖ-28	С21		
				Детали		
Б4		1		ф8АI ГОСТ 5781-75, ℓ=1450	11	6.30 кг
Б4		2		ф12АIII ГОСТ 5.1459-72*, ℓ=3400	13	39.25 кг.

Изм.	Лист	№ докум.	Подп.	Дата	3.820.1-29		
Разраб.		Головченко		5.06.79	Блок гасителя БГ-1	Лит. р	Масса 45.55 / Масштаб —
Пров.		Вощук		4.07.79		Лист КЖ-73	Листов
Рук.гр.		Нечепоренко		4.07.79	Сетка арматурная С21	УКРГИПРОВОДХОЗ г. Киев.	
ГИП		Пешкова		10.07.79			
Н.контр.		Корячевцева		25.07.79			
Утв.		Куплик		24.07.79			

Инв. № подл. | Подп. и дата

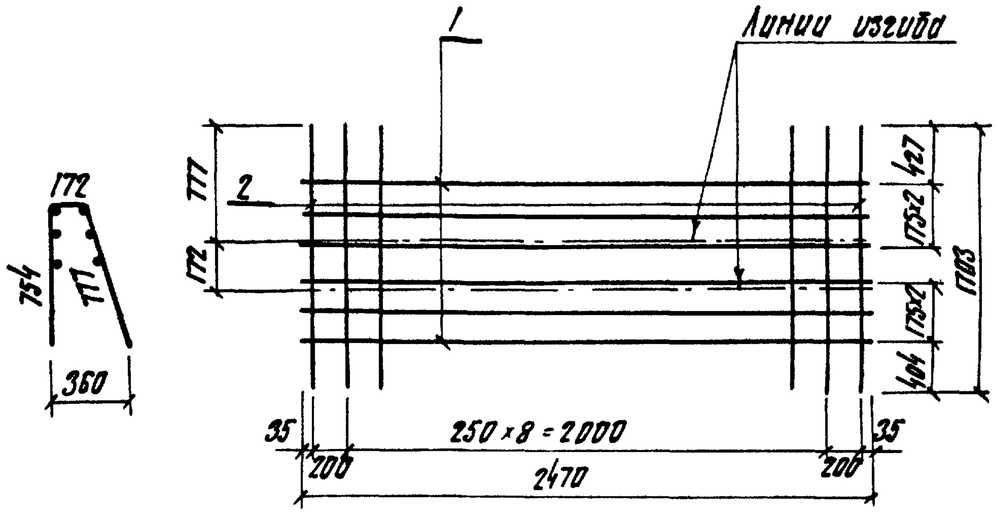

Изготовление сеток производить при помощи контактной точечной электросварки в соответствии с требованиями ГОСТ 14098-68 и СН 393-78.

Формат	Зона	Поз.	Обозначение	Наименование	Кол.	Примечание
			3.820.1-29 КЖ-28	С22		
				Детали		
Б4		1		ф12АIII ГОСТ 5.1459-72*, ℓ=2470	6	13.16 кг.
Б4		2		ф12АIII ГОСТ 5.1459-72*, ℓ=1703	11	16.63 кг.

58

7796

Изм.	Лист	№ докум	Подп.	Дата	3.820.1-29		
Разраб.		Головченко		5.06.79	Блок гасителя БГ-1	Лит р	Масса 29.79 / Масштаб —
Пров.		Вощук		4.07.79		Лист КЖ-74	Листов 8
Рук.гр.		Нечепоренко		4.07.79	Сетка арматурная С22	УКРГИПРОВОДХОЗ г. Киев	
ГИП		Пешкова		10.07.79			
Н.контр.		Корячевцева		25.07.79			
Утв.		Куплик		24.07.79			

Инв. № подл. | Подп. и дата

Типовой проект 3.820.1-29

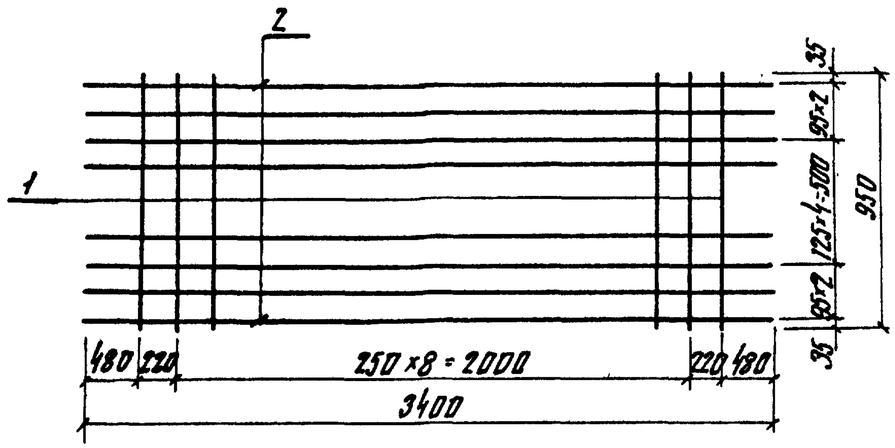

Изготовление сеток производить при помощи контактной точечной электросварки в соответствии с требованиями ГОСТ 14098-68 и СН 393-78

Формат	Зона	Поз.	Обозначение	Наименование	Кол.	Примечание
			3.820.1-29 КЖ-31;34	С23		
				Детали		
Б4		1		⌀12 А I ГОСТ 5781-75; ℓ=950	11	9.28 кг
Б4		2		⌀22 А III ГОСТ 5.1459-72*, ℓ=3400	9	91.31 кг

Изм.	Лист	№ докум.	Подп.	Дата	3.820.1-29			
Разраб.		Головченко		18.06.79	Блоки гасителя: БГ-2; БГ-3.	Лит.	Масса	Масштаб
Пров.		Ващук		5.07.79		Р	100.59	—
Рук. гр.		Нечепоренко		5.07.79		Лист КЖ-75	Листов	
ГИП		Пешкова		16.07.79	Сетка арматурная С23	УКРГИПРОВОДХОЗ г. Киев		
Н. контр.		Корячевцева		26.07.79				
Утв.		Дупляк		24.07.79				

Инв. № подл. | Подп. и дата

Линии изгиба

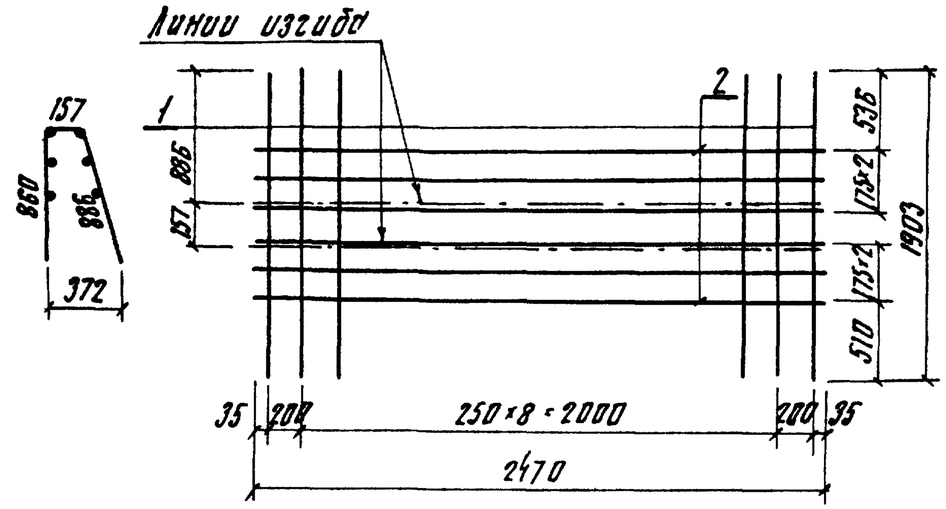

Изготовление сеток производить при помощи контактной точечной электросварки в соответствии с требованиями ГОСТ 14098-68 и СН 393-78

Формат	Зона	Поз.	Обозначение	Наименование	Кол.	Примечание
			3.820.1-29 КЖ-31; 34	С24		
				Детали		
Б4		1		⌀12 А III ГОСТ 5.1459-72*, ℓ=2470	6	13.16 кг
Б4		2		⌀12 А III ГОСТ 5.1459-72*, ℓ=1903	11	18.59 кг

59

7796

Изм.	Лист	№ докум.	Подп.	Дата	3.820.1-29			
Разраб.		Головченко		18.06.79	Блоки гасителя: БГ-2; БГ-3	Лит.	Масса	Масштаб
Пров.		Ващук		5.07.79		Р	31.75	—
Рук. гр.		Нечепоренко		5.07.79		Лист КЖ-76	Листов	
ГИП		Пешкова		16.07.79	Сетка арматурная С24	УКРГИПРОВОДХОЗ		
Н. контр.		Корячевцева		26.07.79				
Утв.		Дупляк		24.07.79				

Инв. № подл. | Подп. и дата

Типовой проект 3.820.1-29

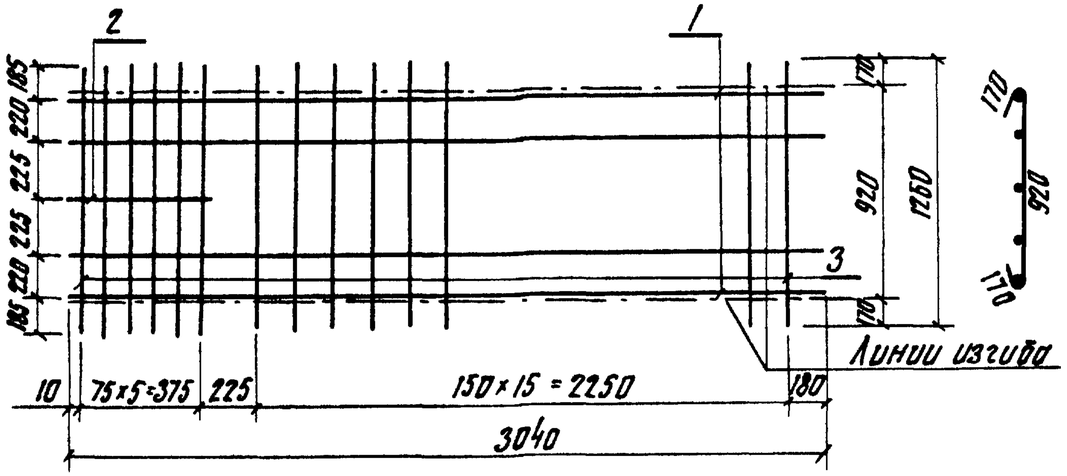

Изготовление сеток производить при помощи контактной точечной электросварки в соответствии с требованиями ГОСТ 14098-68 и СН 393-78

Формат	Зона	Поз.	Обозначение	Наименование	Кол.	Примечание
			3.820.1-29 КЖ-42; 50	СП1		
				Детали		
Б4		1		⌀8АI ГОСТ 5781-75; ℓ=3040	4	4.80 кг
Б4		2		⌀8АI ГОСТ 5781-75; ℓ=400	1	0.16 кг
Б4		3		⌀8АI ГОСТ 5781-75; ℓ=1260	22	10.95 кг

Изм.	Лист	№ докум.	Подп.	Дата	3.820.1-29			
Разраб.		Нечепоренко		25.06.75	Блоки служебного моста: П-6-2; П-9-2	Лит.	Масса	Масштаб
Пров.		Ващук		25.06.75		Р	15,91	—
Рук.гр.		Нечепоренко		25.06.75		Лист КЖ-77	Листов	
ГИП		Пешкова		10.07.75	Сетка арматурная СП1	УКРГИПРОВОДХОЗ г. Киев		
Н.контр.		Корячевцева		30.07.75				
Утв.		Дупляк		27.07.75				

Инв.№ подл. | Подп. и дата

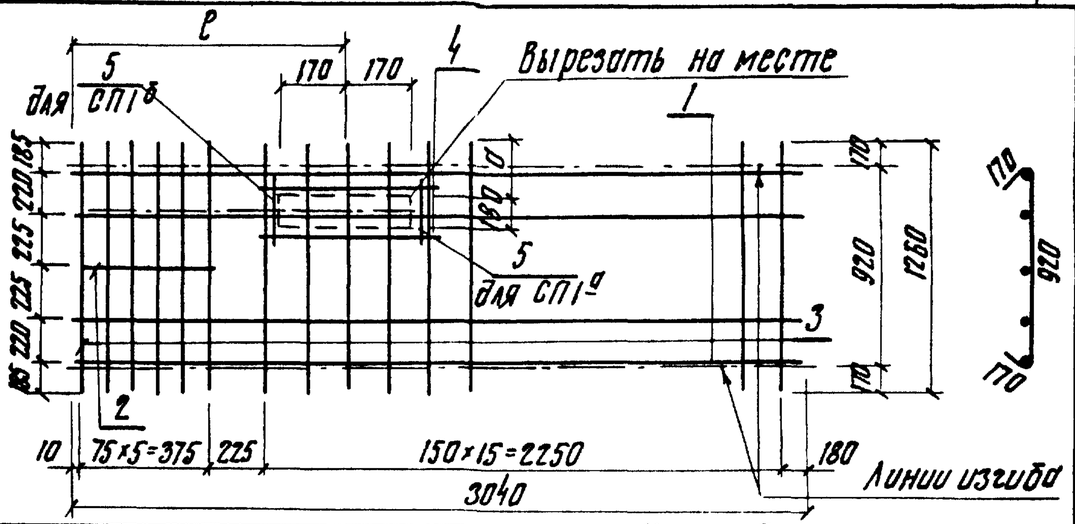

Обозначение	Марка	в, мм	а, мм		Масса кг
КЖ-38	СП1а	735	280		16,45
КЖ-46	СП1б	805	330		16,45

Изготовление сеток производить при помощи контактной точечной электросварки в соответствии с требованиями ГОСТ 14098-68 и СН 393-78

Формат	Зона	Поз.	Обозначение	Наименование	Кол.	Примечание
			3.820.1-29 КЖ-38; 46	СП1а (СП1б)		
				Детали		
Б4		1		⌀8АI ГОСТ 5781-75; ℓ=3040	4	4,80 кг
Б4		2		⌀8АI ГОСТ 5781-75; ℓ=400	1	0,16 кг
Б4		3		⌀8АI ГОСТ 5781-75; ℓ=1260	22	10,95 кг
Б4		4		⌀8АI ГОСТ 5781-75; ℓ=500	2	0,40 кг
Б4		5		⌀8АI ГОСТ 5781-75; ℓ=350	1	0,14 кг

60

7796

Изм.	Лист	№ докум.	Подп.	Дата	3.820.1-29			
Разраб.		Нечепоренко		25.06.75	Блоки служебного моста: П-6-1; П-9-1	Лит.	Масса	Масштаб
Пров.		Ващук		25.06.75		Р	16,45	—
Рук.гр.		Нечепоренко		25.06.75		Лист КЖ-78	Листов	
ГИП		Пешкова		10.07.75	Сетка арматурная СП1а (СП1б)	УКРГИПРОВОДХОЗ г. Киев		
Н.контр.		Корячевцева		30.07.75				
Утв.		Дупляк		27.07.75				

Инв.№ подл. | Подп. и дата

Типовой проект 3.820.1-29

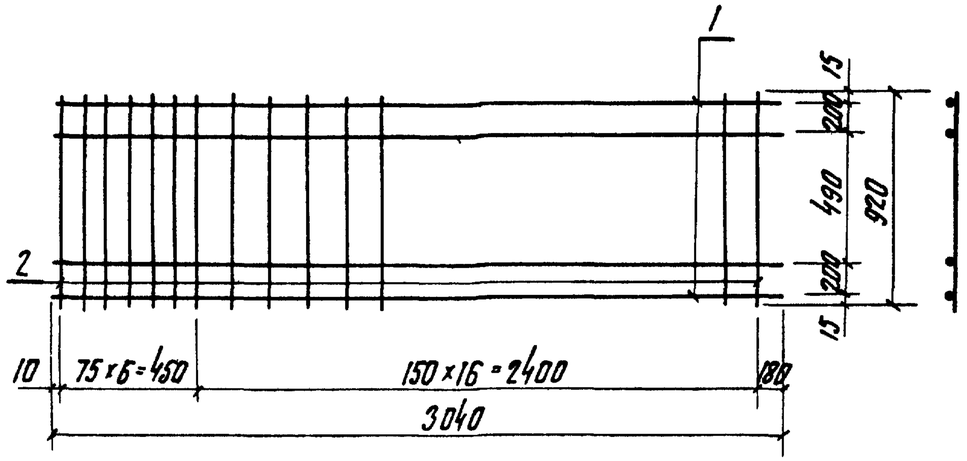

Изготовление сеток производить при помощи контактной точечной электросварки в соответствии с требованиями ГОСТ 14098-68 и СН 393-78

Формат	Зона	Поз.	Обозначение	Наименование	Кол.	Примечание
			3.820.1-29 КЖ-50	СП2		
				Детали		
Б4		1		ф8 АI ГОСТ 5781-75; ℓ=3040	4	4.80 кг
Б4		2		ф8 АI ГОСТ 5781-75; ℓ=920	23	8.36 кг

Изм.	Лист	№ докум.	Подп.	Дата	3.820.1-29		
Разраб.		Головченко		25.06.79	Блок служебного моста П-9-2	Лит. р	Масса 13.16	Масштаб —
Пров.		Ващук		28.06.79		Лист КЖ-79	Листов
Рук. гр.		Нечепоренко		5.07.79	Сетка арматурная СП2	УКРГИПРОВОДХОЗ г. Киев	
ГИП		Пешкова		5.07.79			
Н. контр.		Корячевцева		27.07.79			
Утв.		Дупляк		25.07.79			

Инв. № подл. | Подп. и дата

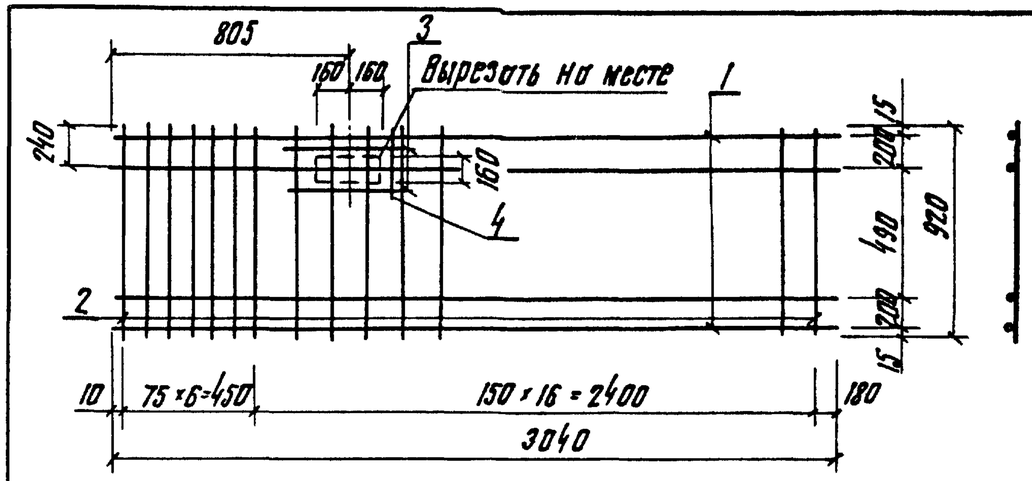

Изготовление сеток производить при помощи контактной точечной электросварки в соответствии с требованиями ГОСТ 14098-68 и СН 393-78.

Формат	Зона	Поз.	Обозначение	Наименование	Кол.	Примечание
			3.820.1-29 КЖ-46	СП2а		
				Детали		
Б4		1		ф8 АI ГОСТ 5781-75; ℓ=3040	4	4.80 кг
Б4		2		ф8 АI ГОСТ 5781-75; ℓ=920	23	8.36 кг
Б4		3		ф8 АI ГОСТ 5781-75; ℓ=500	2	0.40 кг
Б4		4		ф8 АI ГОСТ 5781-75; ℓ=350	1	0.14 кг

61

7796

Изм.	Лист	№ докум.	Подп.	Дата	3.820.1-29		
Разраб.		Головченко		25.06.79	Блок служебного моста П-9-1	Лит. р	Масса 13.70	Масштаб —
Пров.		Ващук		28.06.79		Лист КЖ-80	Листов
Рук. гр.		Нечепоренко		5.07.79	Сетка арматурная СП2а	УКРГИПРОВОДХОЗ г. Киев	
ГИП		Пешкова		5.07.79			
Н. контр.		Корячевцева		27.07.79			
Утв.		Дупляк		25.07.79			

Инв. № подл. | Подп. и дата

Типовой проект 3.820.1-29

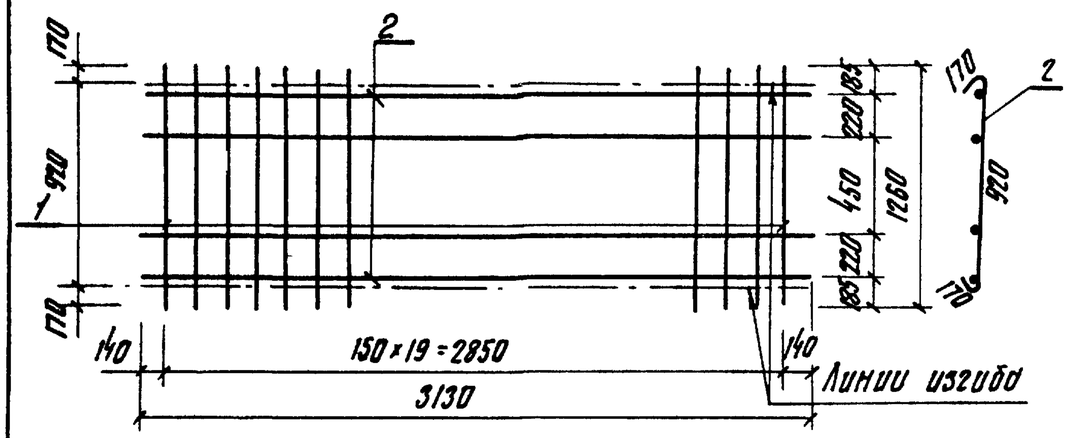

Изготовление сеток производить при помощи контактной точечной электросварки в соответствии с требованиями ГОСТ 14098-68 и СН 393-78.

Формат	Зона	Поз.	Обозначение	Наименование	Кол.	Примечание
			3.820.1-29 КЖ-46;50	СП3		
				Детали		
Б4		1		ФБАI ГОСТ 5781-75, ℓ=1260	20	5.59 кг
Б4		2		ФБАI ГОСТ 5781-75, ℓ=3130	4	2.78 кг

Изм.	Лист	№ докум.	Подп.	Дата	3.820.1-29			
Разраб.		Головченко		26.06.79	Блоки служебного моста П-9-1; П-9-2.	Лит.	Масса	Масштаб
Пров.		Ващук		29.06.79		Р	8.37	—
Рук.гр.		Нечепоренко		5.07.79		Лист КЖ-81	Листов	
ГИП		Пешкова		9.07.79	Сетка арматурная СП3	УКРГИПРОВОДХОЗ г.Киев		
Н.контр.		Корячевцева		27.07.79				
Утв.		Дупляк		26.07.79				

Инв.№ подл. | Подп. и дата

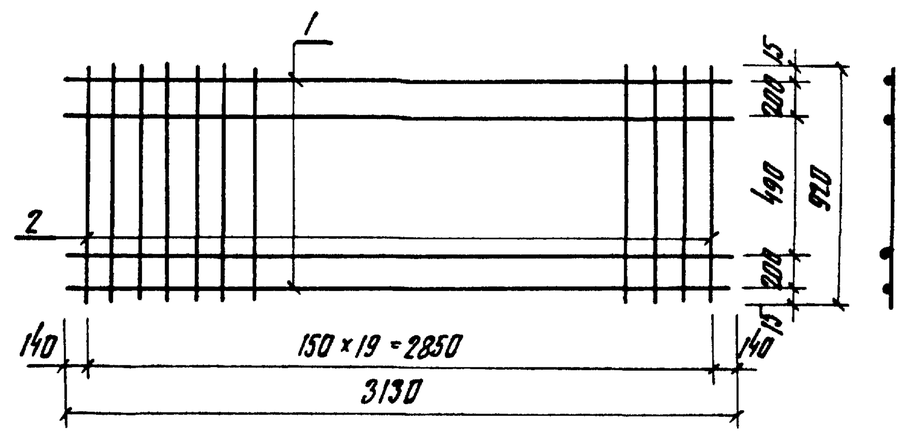

Изготовление сеток производить при помощи контактной точечной электросварки в соответствии с требованиями ГОСТ 14098-68 и СН 393-78

Формат	Зона	Поз.	Обозначение	Наименование	Кол.	Примечание
			3.820.1-29 КЖ-46;50.	СП4		
				Детали		
Б4		1		ФБАI ГОСТ 5781-75, ℓ=920	20	4.08 кг
Б4		2		ФБА ГОСТ 5781-75, ℓ=3130	4	2.78 кг

62

7796

Изм.	Лист	№ докум.	Подп.	Дата	3.820.1-29			
Разраб.		Головченко		26.06.79	Блоки служебного моста П-9-1; П-9-2.	Лит.	Масса	Масштаб
Пров.		Ващук		29.06.79		Р	6.86	—
Рук.гр.		Нечепоренко		5.07.79		Лист КЖ-82	Листов	
ГИП		Пешкова		9.07.79	Сетка арматурная СП4	УКРГИПРОВОДХОЗ г.Киев		
Н.контр.		Корячевцева		27.07.79				
Утв.		Дупляк		26.07.79				

Инв.№ подл. | Подп. и дата

Типовой проект 3.820.1-29

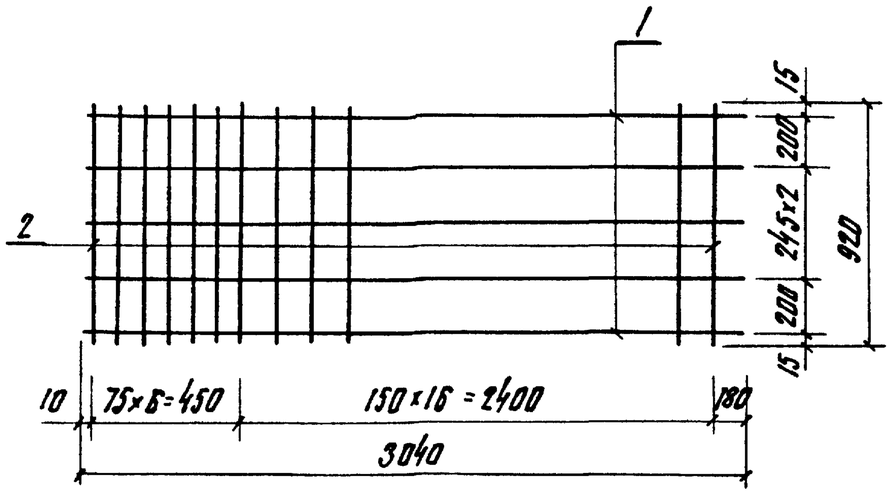

Изготовление сеток производить при помощи контактной точечной электросварки в соответствии с требованиями ГОСТ 14098-68 и СН 393-78

Формат	Зона	Поз.	Обозначение	Наименование	Кол.	Примечание
			3.820.1-29 КЖ-42	СПБ		
				Детали		
Б4		1		ф8АI ГОСТ 5781-75; ℓ=3040	5	6.00 кг
Б4		2		ф8АI ГОСТ 5781-75; ℓ=920	23	8.36 кг

Изм.	Лист	№ докум.	Подп.	Дата	3.820.1-29	
Разраб.	Нечепоренко			18.07.79	Блок служебного моста П-Б-2	Лит р, Масса 14.36, Масштаб —
Пров.	Захлиннюк			26.07.79		Лист КЖ-83, Листов
Рук.гр.	Нечепоренко			16.07.79		
ГИП	Пешкова			27.07.79	Сетка арматурная СПБ	Укргипроводхоз г. Киев
Н.контр.	Корячевцева			30.07.79		
Утв.	Дупляк			27.07.79		

Инв. № подл. | Подп. и дата

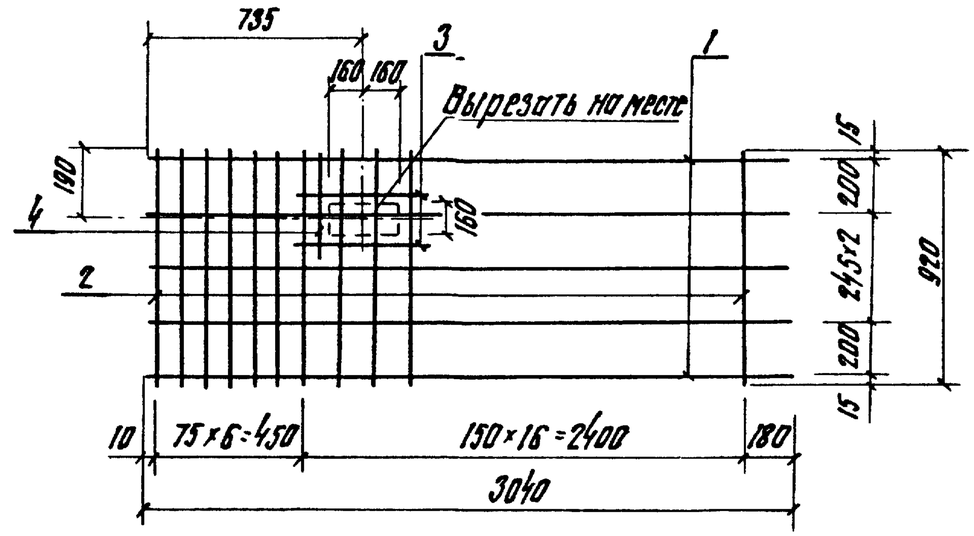

Изготовление сеток производить при помощи контактной точечной электросварки в соответствии с требованиями ГОСТ 14098-68 и СН 393-78

Формат	Зона	Поз.	Обозначение	Наименование	Кол.	Примечание
			3.820.1-29 КЖ-38	СПБ[а]		
				Детали		
Б4		1		ф8АI ГОСТ 5781-75; ℓ=3040	5	6.00 кг
Б4		2		ф8АI ГОСТ 5781-75; ℓ=920	23	8.36 кг
Б4		3		ф8АI ГОСТ 5781-75; ℓ=500	2	0.40 кг
Б4		4		ф8АI ГОСТ 5781-75; ℓ=350	1	0.14 кг

63
7796

Изм.	Лист	№ докум.	Подп.	Дата	3.820.1-29	
Разраб.	Нечепоренко			18.07.79	Блок служебного моста П-Б-1	Лит р, Масса 14.90, Масштаб —
Пров.	Захлиннюк			26.07.79		Лист КЖ-84, Листов
Рук.гр.	Нечепоренко			16.07.79		
ГИП	Пешкова			27.07.79	Сетка арматурная СПБ[а]	Укргипроводхоз г. Киев
Н.контр.	Корячевцева			30.07.79		
Утв.	Дупляк			27.07.79		

Инв. № подл. | Подп. и дата

Типовой проект 3.820.1-29

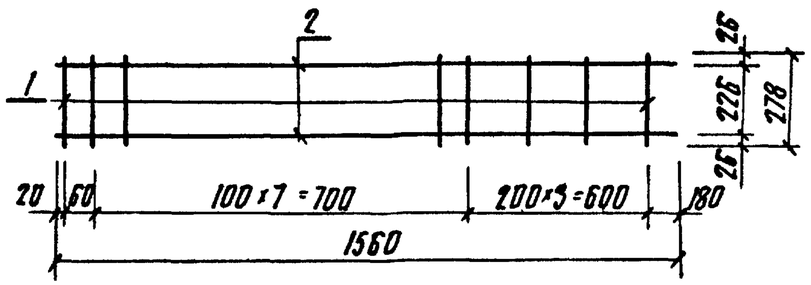

Изготовление сеток производить при помощи контактной точечной электросварки в соответствии с требованиями ГОСТ 14098-68 и СН 393-78

Формат	Зона	Поз.	Обозначение	Наименование	Кол.	Примечание
			3.820.1-29 КЖ-38; 42	СР1		
				Детали		
Б4		1		ФIOAII ГОСТ 5781-75; ℓ=278	12	2.06 кг
Б4		2		ФБAI ГОСТ 5781-75; ℓ=1560	2	0.70 кг

Изм.	Лист	№ докум.	Подп.	Дата	3.820.1-29		
Разраб.		Нечепоренко		18.07.79	Блоки служебного моста П-Б-1; П-Б-2	Лит.	Масса	Масштаб
Пров.		Захлинюк		27.07.79		Р	2.76	—
Рук.гр.		Нечепоренко		18.07.79		Лист КЖ-85	Листов
ГИП		Пешкова		27.07.79	Сетка арматурная СР1	УКРГИПРОВОДХОЗ г.Киев	
Н.контр.		Корячевцева		30.07.79			
Утв.		Дупляк		27.07.79			

Инв. № подл. | Подп. и дата

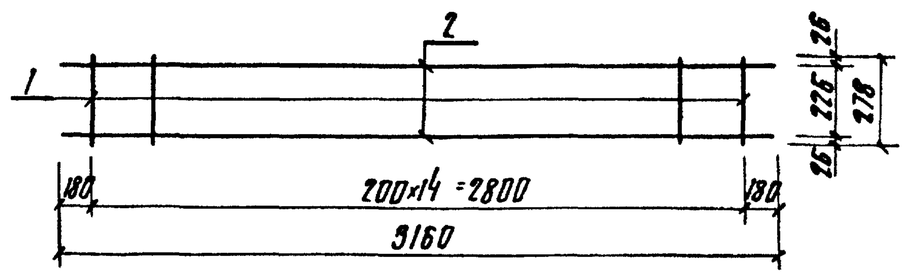

Изготовление сеток производить при помощи контактной точечной электросварки в соответствии с требованиями ГОСТ 14098-68 и СН 393-78

Формат	Зона	Поз.	Обозначение	Наименование	Кол.	Примечание
			3.820.1-29 КЖ-38; 42	СР2		
				Детали		
Б4		1		ФБAI ГОСТ 5781-75; ℓ=278	15	0.92 кг
Б4		2		ФБAI ГОСТ 5781-75; ℓ=3160	2	1.40 кг

64

7796

Изм.	Лист	№ докум.	Подп.	Дата	3.820.1-29		
Разраб.		Нечепоренко		18.07.79	Блоки служебного моста П-Б-1; П-Б-2	Лит.	Масса	Масштаб
Пров.		Захлинюк		27.07.79		Р	2.32	—
Рук.гр.		Нечепоренко		18.07.79		Лист КЖ-86	Листов
ГИП		Пешкова		27.07.79	Сетка арматурная СР2	УКРГИПРОВОДХОЗ г.Киев	
Н.контр.		Корячевцева		30.07.79			
Утв.		Дупляк		27.07.79			

Инв. № подл. | Подп. и дата

Типовой проект 3.820.1-29

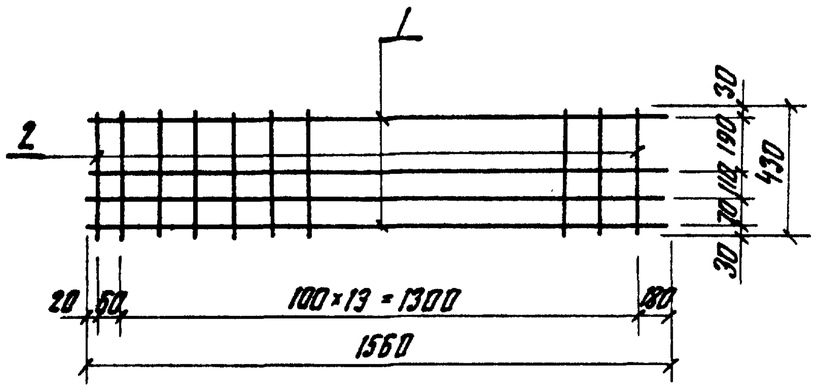

Изготовление сеток производить при помощи контактной точечной электросварки в соответствии с требованиями ГОСТ 14098-68 и СН 393-78

Формат	Зона	Поз.	Обозначение	Наименование	Кол.	Примечание
			3.820.1-29 КЖ-46;50	СР3		
				Детали		
Б4		1		ф10 AII ГОСТ 5781-75; ℓ=1560	4	3.85 кг
Б4		2		ф10 AII ГОСТ 5781-75; ℓ=430	15	3.98 кг

Изм.	Лист	№ докум.	Подп.	Дата	3.820.1-29		
Разраб.		Головченко		27.06.79	Блоки служебного моста П-9-1; П-9-2	Лит р	Масса 7.83	Масштаб —
Пров.		Ващук		29.06.79		Лист КЖ-87	Листов
Рук. гр.		Нечепоренко		5.07.79			
ГИП		Пешкова		9.07.79	Сетка арматурная СР3	УКРГИПРОВОДХОЗ г. Киев	
Н. контр.		Корячевцева		27.07.79			
Утв.		Дупляк		26.07.79			

Инв. № подл. | Подп. и дата

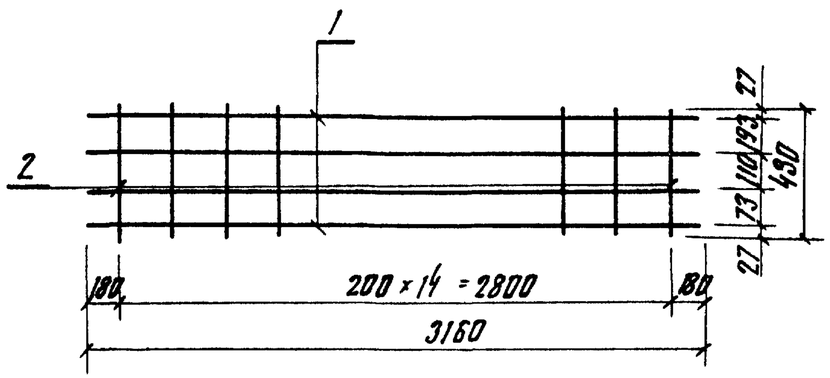

Изготовление сеток производить при помощи контактной точечной электросварки в соответствии с требованиями ГОСТ 14098-68 и СН 393-78

Формат	Зона	Поз.	Обозначение	Наименование	Кол.	Примечание
			3.820.1-29 КЖ-46;50	СР4		
				Детали		
Б4		1		ф6 AI ГОСТ 5781-75; ℓ=3160	4	2.81 кг
Б4		2		ф6 AI ГОСТ 5781-75; ℓ=430	15	1.43 кг

65

7796

Изм.	Лист	№ докум.	Подп.	Дата	3.820.1-29		
Разраб.		Головченко		27.06.79	Блоки служебного моста П-9-1; П-9-2	Лит р	Масса 4.24	Масштаб —
Пров.		Ващук		29.06.79		Лист КЖ-88	Листов
Рук. гр.		Нечепоренко		5.07.79			
ГИП		Пешкова		9.07.79	Сетка арматурная СР4	УКРГИПРОВОДХОЗ г. Киев	
Н. контр.		Корячевцева		27.07.79			
Утв.		Дупляк		26.07.79			

Инв. № подл. | Подп. и дата

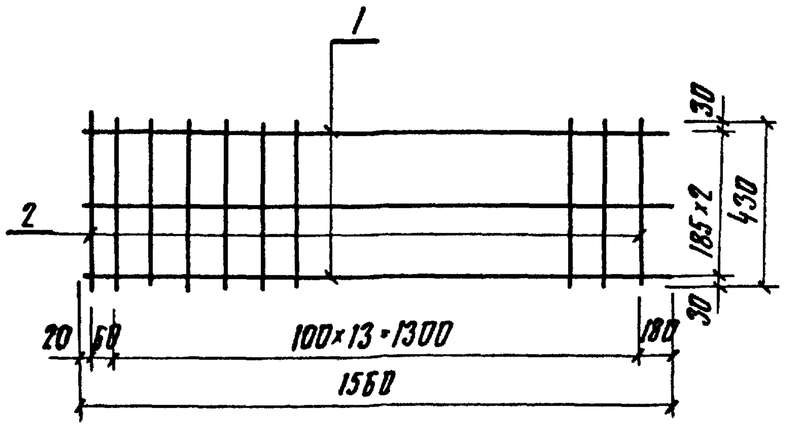

Изготовление сеток производить при помощи контактной точечной электросварки в соответствии с требованиями ГОСТ 14098-68 и СН 393-78

Формат	Зона	Поз.	Обозначение	Наименование	Кол.	Примечание
			3.820.1-29 КЖ-46;50	СР5		
				Детали		
Б4		1		ф10АII ГОСТ 5781-75; ℓ=1560	3	2.89 кг
Б4		2		ф10АII ГОСТ 5781-75; ℓ=430	15	3.98 кг

Изм. Лист	№ докум.	Подп.	Дата	3.820.1-29		
Разраб.	Головченко		28.06.79	Блоки служебного моста П-9-1; П-9-2	Лит. Р	Масса 6.87 / Масштаб —
Пров.	Ващук		29.06.79		Лист КЖ-89	Листов
Рук.гр.	Нечепоренко		5.07.79			
ГИП	Пешкова		9.07.79	Сетка арматурная СР5	УКРГИПРОВОДХОЗ г. Киев	
Н.контр.	Корячевцева		27.07.79			
Утв.	Дупляк		26.07.79			

Инв. № подл. | Подп. и дата

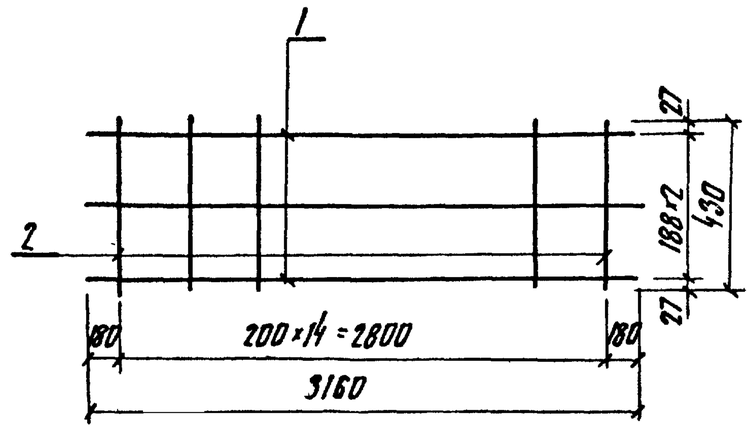

Изготовление сеток производить при помощи контактной точечной электросварки в соответствии с требованиями ГОСТ 14098-68 и СН 393-78.

Формат	Зона	Поз.	Обозначение	Наименование	Кол.	Примечание
			3.820.1-29 КЖ-46;50	СР6		
				Детали		
Б4		1		ф6АI ГОСТ 5781-75; ℓ=3160	3	2.10 кг
Б4		2		ф6АI ГОСТ 5781-75; ℓ=430	15	1.43 кг

66

7796

Изм. Лист	№ докум.	Подп.	Дата	3.820.1-29		
Разраб.	Головченко		28.06.79	Блоки служебного моста: П-9-1; П-9-2	Лит. Р	Масса 3.53 / Масштаб —
Пров.	Ващук		29.06.79		Лист КЖ-90	Листов
Рук.гр.	Нечепоренко		5.07.79			
ГИП	Пешкова		9.07.79	Сетка арматурная СР6	УКРГИПРОВОДХОЗ г. Киев	
Н.контр.	Корячевцева		27.07.79			
Утв.	Дупляк		26.07.79			

Инв. № подл. | Подп. и дата

Типовой проект 3.820.1-29

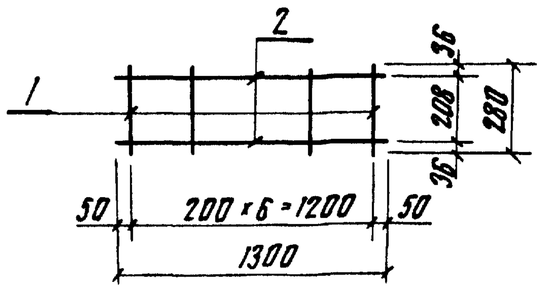

Изготовление сеток производить при помощи контактной точечной электросварки в соответствии с требованиями ГОСТ 14098-68 и СН 393-78.

Формат	Зона	Поз.	Обозначение	Наименование	Кол.	Примечание
			3.820.1-29 КЖ-1; 19; 28	КР1		
				Детали:		
Б4		1		ф8АI ГОСТ 5781-75; ℓ=280	7	0.77кг
Б4		2		ф8АI ГОСТ 5781-75; ℓ=1300	2	1.09 кг

Изм.	Лист	№ докум.	Подп.	Дата	3.820.1-29	
Разраб.	Ивасенко			28.05.79	Блоки: СБ-25; ФБ-1; БГ-1	Лит. р / Масса 1.80 / Масштаб —
Пров.	Вашеко			30.05.79		Лист КЖ-91 / Листов
Рук.гр.	Нечепоренко			19.07.79	Каркас плоский КР1	УКРГИПРОВОДХОЗ г. Киев
ГИП	Пешкова			23.07.79		
Н.контр.	Корячевцева			25.07.79		
Утв.	Дупляк			24.07.79		

Инв. № подл. | Подп. и дата

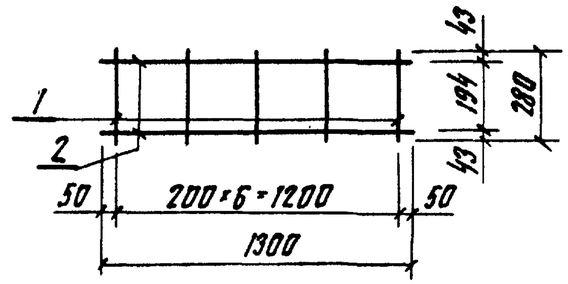

Изготовление сеток производить при помощи контактной точечной электросварки в соответствии с требованиями ГОСТ 14098-68 и СН 393-78.

Формат	Зона	Поз.	Обозначение	Наименование	Кол.	Примечание
			3.820.1-29 КЖ-4	КР2		
				Детали		
Б4		1		ф10АI ГОСТ 5781-75; ℓ=280	7	1.21 кг
Б4		2		ф10АI ГОСТ 5781-75; ℓ=1300	2	1.60 кг

67

7796

Изм.	Лист	№ докум.	Подп.	Дата	3.820.1-29	
Разраб.	Ивасенко			28.05.79	Стеновой блок СБ-30	Лит. р / Масса 2.81 / Масштаб —
Пров.	Вашеко			30.05.79		Лист КЖ-92 / Листов
Рук.гр.	Нечепоренко			19.07.79	Каркас плоский КР2	УКРГИПРОВОДХОЗ г. Киев
ГИП	Пешкова			23.07.79		
Н.контр.	Корячевцева			25.07.79		
Утв.	Дупляк			24.07.79		

Инв. № подл. | Подп. и дата

Типовой проект 3.820.1-29

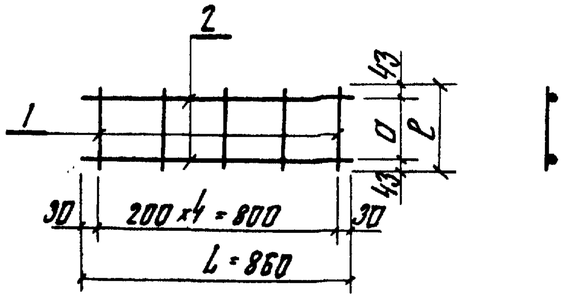

Обозначение	Марка	P мм	a	L мм	Масса, кг
	Кр3	330	244	860	2,08
	Кр4	380	294	860	2,23

Изготовление сеток производить при помощи контактной точечной электросварки в соответствии с требованиями ГОСТ 14098-68 и СН 393-78

Формат	Зона	Поз.	Обозначение	Наименование	Кол.	Примечание
			3.820.1-29 КЖ-7	Кр3		
				Детали		
Б4		1		ф10АI ГОСТ 5781-75, P=330	5	1,02 кг
Б4		2		ф10АI ГОСТ 5781-75, P=860	2	1,06 кг
			3.820.1-29 КЖ-7	Кр4		
				Детали		
Б4		1		ф10АI ГОСТ 5781-75, P=380	5	1,17 кг
Б4		2		ф10АI ГОСТ 5781-75; P=860	2	1,06 кг

Инв. № подл. | Подп. и дата

Изм.	Лист	№ докум.	Подп.	Дата	3.820.1-29			
Разраб.		Ивасенко		30.05.79	Стеновой блок СБ-35	Лит. Р	Масса см. табл.	Масштаб —
Пров.		Ващук		1.06.79		Лист КЖ-93	Листов	
Рук.гр.		Нечепоренко		19.07.79				
ГИП		Пешкова		20.07.79	Каркасы плоские Кр3 и Кр4	УКРГИПРОВОДХОЗ г. Киев		
Н.контр.		Корячевцева		25.07.79				
Утв.		Дупляк		24.07.79				

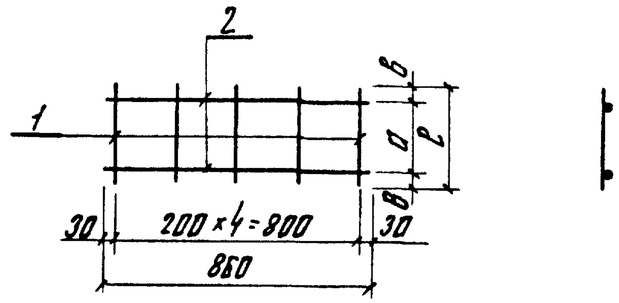

Обозначение	Марка	P мм	a мм	в мм	Масса кг
	Кр5	330	238	46	3,00
	Кр6	380	286	47	3,22

Изготовление сеток производить при помощи контактной точечной электросварки в соответствии с требованиями ГОСТ 14098-68 и СН 393-78

Формат	Зона	Поз.	Обозначение	Наименование	Кол.	Примечание
			3.820.1-29 КЖ-10	Кр5		
				Детали		
Б4		1		ф12АI ГОСТ 5781-75, P=330	5	1,47 кг
Б4		2		ф12АI ГОСТ 5781-75, P=860	2	1,53 кг
			3.820.1-29 КЖ-10; 22; 31	Кр6		
				Детали		
Б4		1		ф12АI ГОСТ 5781-75, P=860	2	1,53 кг
Б4		2		ф12АI ГОСТ 5781-75, P=380	5	1,69 кг

68

7796

Инв. № подл. | Подп. и дата

Изм.	Лист	№ докум.	Подп.	Дата	3.820.1-29			
Разраб.		Ивасенко		30.05.79	Блоки: СБ-40; ФБ-2; БГ-2	Лит. Р	Масса см. табл.	Масштаб —
Пров.		Ващук		1.06.79		Лист КЖ-94	Листов	
Рук.гр.		Нечепоренко		19.07.79				
ГИП		Пешкова		20.07.79	Каркасы плоские Кр5 и Кр6	УКРГИПРОВОДХОЗ г. Киев		
Н.контр.		Корячевцева		25.07.79				
Утв.		Дупляк		24.07.79				

Типовой проект 3.820.1-29

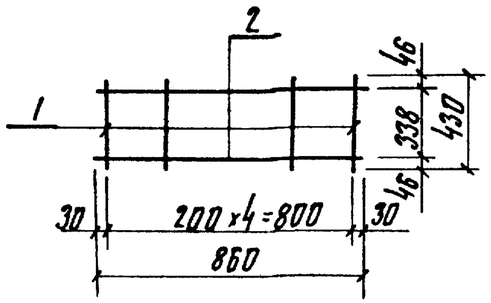

Изготовление сеток производить при помощи контактной точечной электросварки в соответствии с требованиями ГОСТ 14098-68 и СН 393-78

Формат	Зона	Поз.	Обозначение	Наименование	Кол.	Примечание
			3.820.1-29 КЖ-13	КР7		
				Детали		
Б4		1		⌀12 AI ГОСТ 5781-75; ℓ=430	5	1.91 кг
Б4		2		⌀12 AI ГОСТ 5781-75; ℓ=860	2	1.53 кг

Изм.	Лист	№ докум.	Подп.	Дата	3.820.1-29			
Разраб.		Нечепоренко		30.05.79	Стеновой блок СБ-45	Лит.	Масса	Масштаб
Пров.		Ивасенко		1.06.79		Р.	3.44	—
Рук.гр.		Нечепоренко		30.05.79		Лист КЖ-95	Листов	
ГИП		Пешкова		3.06.79	Каркас плоский КР7	УКРГИПРОВОДХОЗ г. Киев		
Н.контр.		Корячевцева		25.07.79				
Утв.		Дупляк		24.07.79				

Инв. № подл. | Подп. и дата

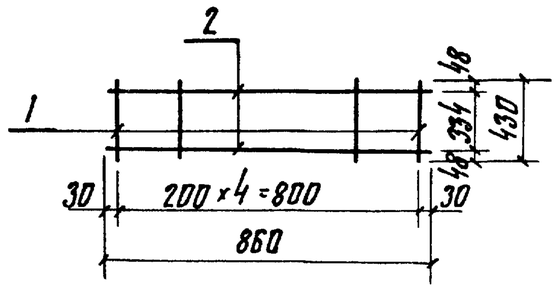

Изготовление сеток производить при помощи контактной точечной электросварки в соответствии с требованиями ГОСТ 14098-68 и СН 393-78

Формат	Зона	Поз.	Обозначение	Наименование	Кол.	Примечание
			3.820.1-29 КЖ-16;25;34	КР8		
				Детали		
Б4		1		⌀12 AI ГОСТ 5781-75; ℓ=430	5	1.91 кг
Б4		2		⌀12 AI ГОСТ 5781-75; ℓ=860	2	1.53 кг

69

7796

Изм.	Лист	№ докум.	Подп.	Дата	3.820.1-29			
Разраб.		Нечепоренко		30.05.79	Блоки: СБ-50; ФБ-3; БГ-3	Лит	Масса	Масштаб
Пров.		Ивасенко		1.06.79		Р	3.44	—
Рук.гр.		Нечепоренко		30.05.79		Лист КЖ-98	Листов	
ГИП		Пешкова		3.06.79	Каркас плоский КР8	УКРГИПРОВОДХОЗ г. Киев		
Н.контр.		Корячевцева		25.07.79				
Утв.		Дупляк		24.07.79				

Инв. № подл. | Подп. и дата

Типовой проект 3.820.1-29

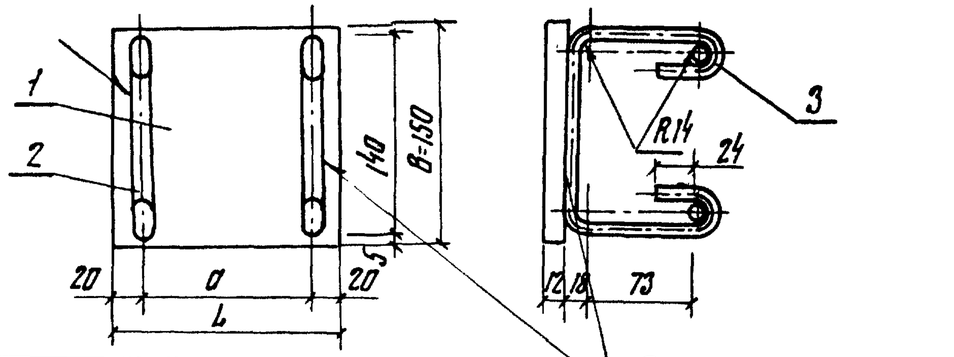

Обозначение	Марка	L, мм	a, мм	B мм	Масса кг
	МН1	100	60	150	1,86
	МН2	150	110	150	2,61

Формат	Зона	Поз.	Обозначение	Наименование	Кол.	Примечание
			3.820.1-29 КЖ-37; 41; 45; 49	МН1		
				Детали		
Б4		1		Полоса $\frac{Б\text{-}2\ 12\times150\ ГОСТ\ 103\text{-}76}{ВСт3кп2\ ГОСТ\ 380\text{-}71^*}$; L=100	1	1,41 кг
Б4		2		⌀8АI ГОСТ 5781-75; l=466	2	0,37 кг
Б4		3		⌀8АI ГОСТ 5781-75; l=100	3	0,08 кг
			3.820.1-29 КЖ-37; 45	МН2		
				Детали		
Б4		1		Полоса $\frac{Б\text{-}2\ 12\times150\ ГОСТ\ 103\text{-}76}{ВСт3кп2\ ГОСТ\ 380\text{-}71^*}$; l=150	1	2,12 кг
Б4		2		⌀8АI ГОСТ 5781-75; l=466	2	0,37 кг
Б4		3		⌀8АI ГОСТ 5781-75; l=150	2	0,12 кг

Подп. и дата

Инв. № подл.

Изм.	Лист	№ докум.	Подп.	Дата
Разраб.		Нечепоренко		25.07.79
Пров.		Захлинюк		26.07.79
Рук. гр.		Нечепоренко		25.07.79
ГИП		Пешкова		26.07.79
Н. контр.		Корячевцева		30.07.79
Утв.		Дупляк		27.07.79

3.820.1-29

Блоки служебного мостика П-6-1; П-6-2; П-9-1; П-9-2

Изделия закладные МН1 и МН2

Лист	Масса	Масштаб
Р	см. табл.	1:4

Лист КЖ-97 Листов

УКРГИПРОВОДХОЗ г. Киев

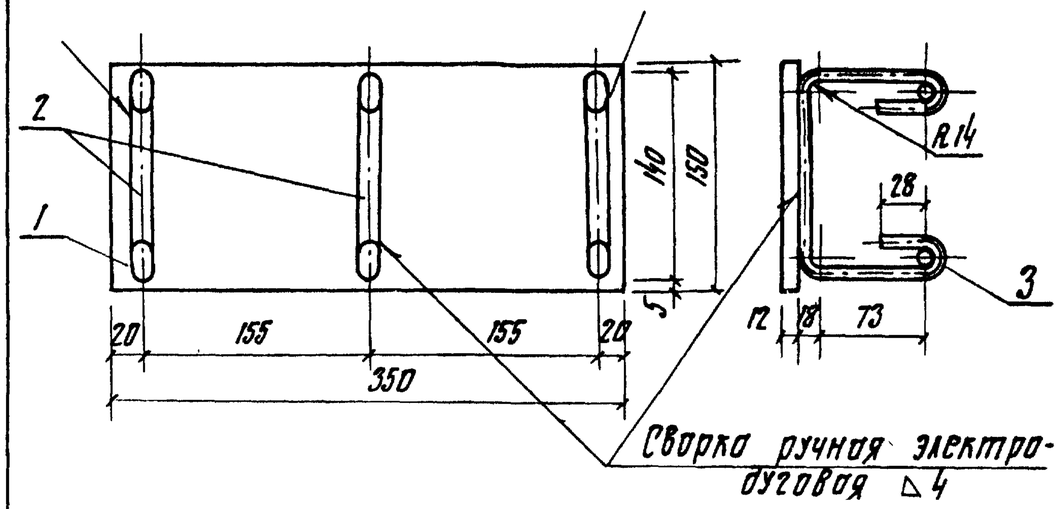

Формат	Зона	Поз.	Обозначение	Наименование	Кол.	Примечание
			3.820.1-29 КЖ-37; 45; 49	МН3		
				Детали		
Б4		1		Полоса $\frac{Б\text{-}2\ 12\times150\ ГОСТ\ 103\text{-}76}{ВСт3кп2\ ГОСТ\ 380\text{-}71^*}$; l=350	1	4,95 кг
Б4		2		⌀8АI ГОСТ 5781-75; l=466	3	0,55 кг
Б4		3		⌀8АI ГОСТ 5781-75; l=350	2	0,28 кг

70

7796

Подп. и дата

Инв. № подл.

Изм.	Лист	№ докум.	Подп.	Дата
Разраб.		Нечепоренко		25.07.79
Пров.		Захлинюк		26.07.79
Рук. гр.		Нечепоренко		25.07.79
ГИП		Пешкова		26.07.79
Н. контр.		Корячевцева		30.07.79
Утв.		Дупляк		27.07.79

3.820.1-29

Блоки служебного мостика П-6-1; П-9-1; П-9-2

Изделие закладное МН3

Лит	Масса	Масштаб
Р	5.78	1:4

Лист КЖ-98 Листов 1

УКРГИПРОВОДХОЗ г. Киев

Типовой проект 3.820.1-29

Обозначение	Марка	h мм	R_1 мм	R_2 мм	a	Масса кг
ТП серия 1.400-9,81	УП1-12	620	30	30	50	3.04
КЖ-99	П1-1	700	40	35	60	4.28
КЖ-99	П1-2	760	40	35	60	5.52
КЖ-99	П1-3	890	50	35	80	8.18
КЖ-99	П1-4	960	50	35	80	11.14

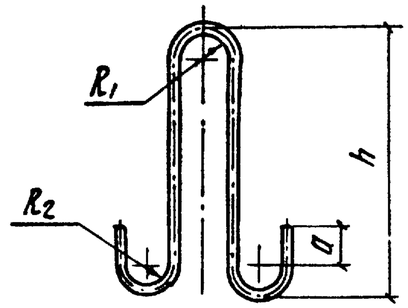

Формат	Зона	Поз.	Обозначение	Наименование	Кол.	Примечание
			3.820.1-29 КЖ-31	УП1-12		
Б4		4		ФВАI ГОСТ 5781-75; ℓ=1518	1	3.04 кг
			3.820.1-29 КЖ-1;7;28;34	П1-1		
Б4		7;4		Ф20АI ГОСТ 5781-75, ℓ=1735	1	4.28 кг
			3.820.1-29 КЖ-4;10	П1-2		
Б4		7		Ф22АI ГОСТ 5781-75; ℓ=1851	1	5.52 кг
			3.820.1-29 КЖ-13	П1-3		
Б4		7		Ф25АI ГОСТ 5781-75; ℓ=2125	1	8.18 кг
			3.820.1-29 КЖ-16	П1-4		
Б4		7		Ф28АI ГОСТ 5781-75; ℓ=2307	1	11.14 кг

Инв. № подл. | Подп. и дата

Изм.	Лист	№ докум.	Подп.	Дата	3.820.1-29			
Разраб.		Ивасенко		16.04.79	Блоки: СБ-25; СБ-30; СБ-35; СБ-40; СБ-45; СБ-50; БГ-1; БГ-2; БГ3	Лит	Масса	Масштаб
Пров.		Нечепоренко		17.04.79		Р	см. табл.	—
Рук. гр.		Нечепоренко		17.04.79		Лист КЖ-99	Листов	
ГИП		Пешкова		20.04.79	Петли УП1-12, П1-1, П1-2, П1-3, П1-4	УКРГИПРОВОДХОЗ г. Киев		
Н. контр.		Корячевцева		27.07.79				
Утв.		Дупляк		26.07.79				

Обозначение	Марка	h	R_1	R_2	a	B	Масса кг
Типовой проект серия 1.400-9, Выпуск 1	УП2-6	400	30	30	50	100	2.19
	УП2-8	440	30	30	50	120	3.02
	УП2-9	350	30	30	50	120	2.68
КЖ-100	П2-1	500	40	35	80	120	4.22
КЖ-100	П2-2	540	40	35	80	120	5.36

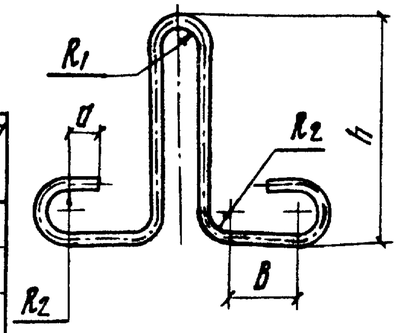

Формат	Зона	Поз.	Обозначение	Наименование	Кол.	Примечание
			3.820.1-29 КЖ-1;7;19;22;25	УП2-6		
Б4		8;3		Ф16АI ГОСТ 5781-75; ℓ=1394	1	2.19 кг
			3.820.1-29 КЖ-10	УП2-8		
Б4		8		Ф18АI ГОСТ 5781-75; ℓ=1518	1	3.02 кг
			3.820.1-29 КЖ-4	УП2-9		
Б4		8		Ф18АI ГОСТ 5781-75; ℓ=1338	1	2.68 кг
			3.820.1-29 КЖ-13	П2-1		
Б4		8		Ф20АI ГОСТ 5781-75; ℓ=1711	1	4.22 кг
			3.820.1-29 КЖ-16	П2-2		
Б4		8		Ф22АI ГОСТ 5781-75; ℓ=1796	1	5.36 кг

71

7796

Инв. № подл. | Подп. и дата

Изм.	Лист	№ докум.	Подп.	Дата	3.820.1-29			
Разраб.		Ивасенко		16.04.79	Блоки СБ-25; СБ-30; СБ-35; СБ-40; СБ-45; СБ-50; ФБ-1; ФБ-2; ФБ-3	Лит.	Масса	Масштаб
Пров.		Нечепоренко		17.04.79		Р	см. табл.	—
Рук. гр.		Нечепоренко		17.04.79		Лист КЖ-100	Листов	
ГИП		Пешкова		20.04.79	Петли УП2-6, УП2-8; УП2-9, П2-1, П2-2	УКРГИПРОВОДХОЗ г. Киев		
Н. контр.		Корячевцева		27.07.79				
Утв.		Дупляк		26.07.79				